BIATEC

Máj 1993

Odborný bankový časopis

Ročník I

Cena 6 Sk

Pomoc VÚB, a.s., pôdohospodárom

Justína Singhoferová, Všeobecná úverová banka, a.s.

Ekonomický vývoj v podnikoch odvetvia pôdohospodárstva je podstatne zložitejší ako sa uvažovalo v zámeroch prestavby hospodárskeho mechanizmu a tento sa prenáša i do roku 1993. Prvé dva roky hospodárenia v nových podmienkach najmä vo finančných ukazovateľoch skončili neúspešne. Väčšina podnikov bola stratová alebo mala prekročenie rozdelenia hospodárskeho výsledku, čo v konečnom dôsledku spôsobilo zníženie vlastného imania. Vysoká platobná neschopnosť, prevažne z prvotných príčin, negatívne ovplyvňuje reprodukčný proces a kolobeh jeho financovania.

Možno konštatovať, že v roku 1993 je v tomto odvetví hlboká finančná kríza, ktorá v súčasnom období vrcholí. Podniky nemajú dostatok finančných zdrojov na nákup nevyhnutných potrieb pre plynulé zabezpečovanie výroby, na splácanie svojich záväzkov voči dodávateľom, na splátky úverov voči peňažným ústavom a na výplatu základných miezd.

Nezvládnutie ekonomickej stránky v celom jej komplexe sa prejavuje v poklese výroby, odbytu na domácom i zahraničnom trhu.

Zložitým procesom v pôdohospodárstve sa zaoberala vláda v septembri 1992 a svojim uznesením č. 737 schválila návrh smerov a mechanizmov aktualizácie ekonomickej reformy v 2. polroku 1992 a po r. 1992. Na riešení a zmiernení negatívnych dopadov na finančnú situáciu poľnohospodárskych organizácií sa zainteresovala i Všeobecná úverová banka, a.s. V nadväznosti na uvedené uznesenie riešila odklady splátok úverov do konca júna 1993 v tých poľnohospodárskych organizáciách, ktoré vytvorili v r. 1992 zdroje, ale druhotná platobná neschopnosť im nedovolila plánované splátky realizovať. V tých organizáciách, ktoré nevytvorili zdroje na splátky úverov a je tam predpoklad úspešného hospodárenia, Všeobecná úverová banka, a.s., povolila odklad týchto splátok až do úrovne 25 % vytvorených odpisov do r. 1993. Podmienky stanovené pre tieto odklady splátok v prvom polroku 1993 pobočky Všeobecnej úverovej banky, a.s., prehodnotia a prijmú závery k ďalšiemu postupu.

Napriek pokračujúcej zložitej situácii v pôdohospodárstve, najmä vo finančnej oblasti, VÚB, a.s., poskytla podnikom tohto odvetvia k 31. 12. 1992 úvery, ktoré zo súhrnu všetkých úverov dosahujú 17% podiel, z toho pre poľnohospodársku prvovýrobu 12,9 %. Úrokové sadzby, ktoré prevzala VÚB z bývalej Štátnej banky Česko-slovenskej (rozpätie 4 - 8 %).

Aktuálne problémy pôdohospodárstva na rok 1993 prerokoval Výbor Národnej rady Slovenskej republiky pre pôdohospodárstvo, lesné a vodné hospodárstvo začiatkom mesiaca marca 1993 za účasti Ministerstva financií SR, Národnej banky SR a komerčných bánk SR. Dohodlo sa, že tieto banky v rámci svojich zdrojových možností poskytnú krátkodobé úvery na jarné poľnohospodárske práce.

Systém poskytovania týchto úverov, ich splácania, úrokovania a zaručenia bol dohodnutý na spoločnom rokovaní na Ministerstve pôdohospodárstva SR, za účasti zodpovedných pracovníkov Slovenskej záručnej banky, a.s., Slovenskej poľnohospodárskej banky, a.s. a Všeobecnej úverovej banky, a.s. Pobočky Všeobecnej úverovej banky, a.s., využívajú na tento účel úverové zdroje, obsiahnuté v rozpise depozitno-úverovej činnosti koncom februára tohto roka. Ústredie VÚB, a.s. zvýhodnilo pobočky v okresoch s prevahou poľnohospodárskych organizácií.

Úverové zdroje Všeobecnej úverovej banky, a.s. však stačia pokryť požiadavky poľnohospodárskych organizácií len čiastočne a preto bolo treba riešiť otázku ďalších zdrojov, ktoré v spolupráci s Národnou bankou Slovenska a Slovenskou štátnou sporiteľňou sa doriešili v rámci daných možností. Tieto sa využívajú na poskytovanie krátkodobých úverov, s cieľom zabezpečiť jarné práce pre úrodu roka 1993.

Aj napriek tomu, že táto oblasť je z pohľadu zabezpečenia základných potravín mimoriadne dôležitá, pri poskytovaní úverov Všeobecná úverová banka, a.s., postupuje diferencovane. Úvery poskytuje klientom, pri ktorých je zabezpečená návratnosť. Tu preukázala svoju schopnosť Slovenská záručná banka, a.s., ktorá za tieto úvery preberá záruky voči obchodným bankám až do výšky 80 % poskytnutého úveru.

Všetky zainteresované banky sa dohodli na tom, že uplatnia približne rovnaký spôsob úverovania a úrokovania. Objektom úverovania sú náklady na osivá, sadivá, pohonné hmoty, agrochemikálie a hnojivá. Maximálna lehota splatnosti poskytnutých úverov je stanovená do 15. novembra 1993.

Takýto spôsob financovania je krátkodobý a rieši len momentálne akútne problémy.

Z pohľadu využívania úverových zdrojov sa javí nevyhnutné doriešiť problémy, ktoré nepriaznivo ovplyvňujú efektívnosť organizácií rezortu pôdohospodárstva. Ide predovšetkým o to, aby úverové zdroje, ktoré v rade prípadov kryjú neefektívne a nelikvidné prostriedky, sa uvoľnili a využili na efektívne potreby.

Ministerstvo pôdohospodárstva SR vypracovalo správu a predložilo na rokovanie vlády SR o súčasnom stave rezortu pôdohospodárstva i návrh opatrení na ďalší postup. Okrem vážnych opatrení v iných oblastiach, prijalo sa vo vzťahu k bankám opatrenie, že sa bude riešiť situácia v úverovej zaťaženosti podnikov pôdohospodárstva.

Komerčné banky vypracujú analýzu stavu poskytnutých úverov ku koncu rokov 1990, 1991 a 1992 a stav nesplatených úverov v období poskytovania do konca roka 1990. Osobitne bude vyhodnotený stav úverov nesplatených v lehote, poskytovaných v rokoch 1991 a 1992.

Zámerom je reálne stanoviť návratnosť úverov z jednotlivých časových období.

Závery z tejto analýzy sa využijú na stanovenie ďalších postupov, najmä v tom zmysle, aby sa predišlo reťazovým bankrotom podnikov v odvetví pôdohospodárstva.

Z vedenia bánk

Direktórium Národnej banky Slovenska sa v apríli zišlo päťkrát. Rokovalo o mnohých otázkach, z ktorých vyberáme:

3. Direktórium sa okrem iného zaoberalo národohospodárskym a menovým vývojom, rozpočtom NBS za obdobie január–február 1993, bilanciou NBS, analýzou kapitoly „Štátny dlh" štátneho rozpočtu SR na rok 1993, návrhom zloženia redakčnej rady bankového časopisu BIATEC. O rokovaní vlády SR dňa 30. marca informoval viceguvernér NBS p. Tkáč.

4. Direktórium zhodnotilo trh krátkodobých cenných papierov a štátnych dlhopisov za I. štvrťrok 1993, prijalo informáciu o stave príprav na prevzatie systému ABO a jeho implementácii v podmienkach NBS, bilanciu NBS, návrh podmienok na spoluedítorstvo Ekonomického časopisu, návrh na vydávanie periodických publikácií NBS, informáciu o postavení redakčnej rady časopisu BIATEC, informáciu o plnení nákladov a výnosov k 31. 3. 1993. Direktórium sa zaoberalo tiež spoluprácou jednotlivých odborov pri kontrole rozpočtu NBS, plánom hlavných úloh NBS na II. štvrťrok 1993, správou o plnení počtu pracovníkov a čerpaní mzdových prostriedkov za I. štvrťrok 1993 a ďalšími úlohami.

5. Direktórium Národnej banky Slovenska sa zaoberalo návrhom zásad úverovej podpory privatizácie, návrhom na odkúpenie pohľadávok podnikovej sféry v zahraničí.

6. Direktórium prerokovalo žiadosť o povolenie pôsobiť ako banka pobočke Niederösterreichische Sparkasse Hainburg, Bank a. g., žiadosť pôsobiť ako banka VÚB – Wüstenrot, a. s., Bratislava, žiadosť o transformáciu Internationale Nederlanden Bank N. V. Amsterdam na pobočku v Bratislave, informáciu o priebehu ročnej účtovnej uzávierky za rok 1992, lokalizovaný program pre rekonštrukciu bývalej Tatra banky pre ústredie NBS a pobočky NBS Bratislava, informáciu viceguvernéra NBS p. Juska o vrátení nepoužitej časti okolkovaných bankoviek medzi ČNB a NBS a ďalšími otázkami, ktoré sa týkali budovania pracovísk Národnej banky Slovenska.

Spracovala: **–sb–**

Návšteva delegácie NBS v Národnej banke Talianska – BANCA D'ITALIA

V dňoch 7.–9. 4. 1993 absolvoval p. Ing. Marián Tkáč, CSc., viceguvernér NBS poverený jej riadením, spolu s ďalšími vedúcimi pracovníkmi NBS (Ing. Ondriš, Ing. Žiak) pracovnú návštevu v NB Talianska.

Delegáciu NBS prijal viceguvernér NB Talianska p. Ciampi spolu so zástupcom generálneho riaditeľa p. Faziom a generálnym sekretárom pánom Finochiarom. Počas tohto stretnutia oboznámil pán viceguvernér Tkáč pána Ciampiho s existenciou NBS, základným zameraním jej činnosti a jej pôsobnosťou v rámci bankovej sústavy na Slovensku.

V súvislosti s aktuálnymi úlohami NBS vyjadril záujem o úzku spoluprácu s NB Talianska a záujem Slovenskej republiky o pôsobnosť talianskych komerčných bánk na Slovensku.

Banca D'Italia oslavuje v tomto roku svoju storočnicu. V tejto súvislosti pán guvernér Ciampi ponúkol viceguvernérovi Tkáčovi využitie bohatých odborných i praktických skúseností novovznikajúcej banke, či už účasťou pracovníkov NBS na odborných podujatiach Národnej banky Talianska alebo formou stážových pobytov na pracoviskách centrálnej banky.

Ing. J. Ondriš,
NBS

Záber z pracovného stretnutia delegácie NBS v NB Talianska. Na fotografii prvý vľavo: pán Ciampi, guvernér Banka D'Italia, ďalej pán Tkáč, viceguvernér NBS, pán Fazio, zástupca generálneho riaditeľa Banca D'Italia, pán Finochiaro, generálny sekretár Banca D'Italia.

Bilancia NBS

5. rokovanie Bankovej rady Národnej banky Slovenska dňa 16. apríla 1993 viedol viceguvernér NBS p. Tkáč. Za Ministerstvo financií SR sa rokovania zúčastnil minister p. Tóth a Ministerstvo pre správu a privatizáciu národneho majetku minister p. Dolgoš. Banková rada okrem iného prerokovala Správu o národohospodárskom a menovom vývoji v Slovenskej republike v roku 1992, program Inštitútu bankového vzdelávania v Bratislave, Návrh Zmluvy medzi vládou ČR a vládou SR o predaji zlata a návrh Dohody medzi ČNB a NBS o vysporiadaní pohľadávok, Správu o systéme stanovovania a sledovania povinných minimálnych rezerv, Bilanciu NBS, Informáciu o súčasnom stave v rozpočtovom hospodárení SR a ďalšie otázky.

Bezprostredne po rokovaní Bankovej rady sa na pôde NBS konala tlačová beseda. Na otázky novinárov, ktoré sa dotýkali predovšetkým bilancie NBS za obdobie od 1. 1. 1993 do 31. 3. 1993 odpovedal viceguvernér NBS p. Tkáč. Informoval tiež prítomných novinárov o vývoji kurzu Sk k Čk, o stanovisku NBS k deleniu majetku medzi ČR a SR, o činnosti clearingového centra NBS a ďalších činnostiach emisnej banky.

-b-

Foto: TA SR

SŠTSP hodnotila

Slovenská štátna sporiteľňa realizuje všetky svoje aktivity prostredníctvom najrozšírenejšej siete mestských pobočiek a filiálok v SR. Toto, v súčasnosti jej dominantné postavenie, si vybudovala svojím dlhoročným aktívnym pôsobením vo vzťahu k svojim reálnym i potenciálnym klientom v jednotlivých regiónoch Slovenska.

O výsledkoch svojej činnosti za uplynulý rok, podnikateľských aktivitách, organizácii a racionalizácii práce, rokovali vedúci predstavitelia SŠTSP za prítomnosti riaditeľov všetkých pobočiek v Starej Lesnej.

Text a foto: **ES**

Návšteva misie MMF v Národnej banke Slovenska

Na základe programu technickej pomoci, ktorú organizuje Menový a devízový odbor Medzinárodného menového fondu (MMF) navštívila Národnú banku Slovenska v dňoch 15.–26. 3. 1993 technická misia MMF. Cieľom tejto pracovnej návštevy bolo pomôcť pri reformovaní centrálnej banky NBS a identifikovať požiadavky na ďalšiu technickú pomoc v takých kľúčových oblastiach, akými sú napríklad platobný a zúčtovací systém, účtovníctvo bánk a pod.

Misiu viedol pán K. Taniguchi, členmi komisie boli: D. Hardy, I. Alberich, J. Bott, J. L. Moisson, M. A. Miles, P. H. Gruber, P. Schmitz.

Program technickej pomoci menového a devízového odboru sa začal u nás realizovať už prvou misiou v decembri 1992. Hlavnými úlohami vtedajšej misie bola pomoc pri vzniku NBS a poskytnutie okamžitého poradenstva v menových operáciách a analýzach, devízových operáciách a bankovom dozore.

Druhá misia MMF sa počas svojho dvanásťdňového pobytu zamerala na zhodnotenie vývoja v NBS od jej vzniku, a to najmä v oblasti zúčtovacieho a platobného systému, účtovníctva centrálnej banky, organizácie a riadenia NBS.

Členovia komisie mohli s uspokojením konštatovať, že počet pracovníkov NBS pre menové operácie a analýzy sa zvýšil. Ocenili, že sa vytvoril aukčný výbor, ktorý zasadá týždenne a má potrebné informácie na realizovanie krátkodobej menovej politiky. Misia zaznamenala značný pokrok aj pri prácach na dealingovej sále a infraštruktúre „back office". (Toto pracovisko bolo krátko po odchode misie MMF oživené a od 31. 3. 1993 pracuje priamo napojené cez počítač na agentúru Reuters Dealing 2000).

Veľmi cenné boli pripomienky členov misie k práci Bankového zúčtovacieho centra Slovenska. Misia ocenila terajšiu spoľahlivú činnosť clearingového centra i na medzibankovom trhu na Slovensku. Upozorňovali však na medzirepublikové clearingové a platobné zúčtovanie, ktoré trvá o jeden deň dlhšie ako domáce. Takéto oneskorené spracovanie totiž zvyšuje devízové riziká, pretože je tu dvojdňový posun medzi časom, v ktorom clearingové centrá realizujú prepočet ECU a domácej meny.

Technická misia MMF mala niekoľko pripomienok aj k organizácii NBS. Jej štruktúra bola totiž vytvorená na základe bývalého hlavného ústavu ŠBČS pre SR.

Národná banka Slovenska je v procese štrukturálnej reorganizácie a dôveru nebudí ani to, ako to vyplýva zo správy misie MMF, že stále nemá na čele svojho guvernéra.

Technické poradenstvo v rámci programu pomoci MMF sa návštevou misie pod vedením pána K. Taniguchi nekončí. MMF môže našej banke zabezpečiť ďalšiu pomoc z MMF, z centrálnych bánk a medzinárodných organizácií, ako je ES – PHARE a EBRD. Členovia misie navrhli ďalšie konzultácie na jeseň tohto roku, a to preto, aby NBS mala čas uskutočniť ich odporúčania.

Pri záverečných rozhovoroch vedúcich predstaviteľov NBS a technickej misie MMF vzišla myšlienka pozvať na jeseň do Bratislavy tých istých členov misie, ktorí tu boli v marci tohto roku. Nestrácal by sa tým čas opätovným vysvetľovaním o základných údajoch a organizačnej štruktúre NBS, ale bolo by možné dlhšie a najmä do hĺbky diskutovať o problémoch, ktoré NBS najviac trápia.

PhDr. Ivan Paška

Pomoc zahraničných expertov

V príjemnom prostredí starobylého kaštieľa v Dolnej Krupej bola v dňoch 10.–12. mája t. r. medzinárodná konferencia o vzdelávaní pracovníkov komerčného bankovníctva Slovenskej republiky. Hlavný organizátor – Inštitút bankového vzdelávania NBS na ňu pozval zástupcov zahraničných finančných inštitúcií a fondov, ktorí pomáhajú mladému slovenskému bankovníctvu zvyšovať kvalifikačnú úroveň. Medzi hosťami bol aj zástupca ministerstva financií USA pán David P. O'Keeffe, koordinátor britského know-how fondu pán Vladimír Cholvald a ďalší zástupcovia bankových inštitúcií z Belgicka a SRN.

Slovenské bankovníctvo zastupovali riaditelia a vedúci pracovníci komerčných bánk, ktorí zodpovedajú za vzdelávanie bankových pracovníkov. Konferenciu otvoril viceguvernér NBS Ing. Marián Jusko, CSc., ktorý vo svojom vystúpení vysoko ocenil nezištnú pomoc bankových odborníkov zo svetovo uznávaných bankových inštitúcií. Oboznámil prítomných hostí s doterajšou činnosťou NBS a vyslovil presvedčenie, že práve cieľavedomé vzdelávanie a využívanie zahraničných skúseností pomôže mladej národnej banke zvládnuť zložité procesy.

Riaditeľ Inštitútu bankového vzdelávania v Bratislave Ing. Dušan Garay, CSc., zhodnotil doterajšiu činnosť vdelávacieho inštitútu a oznámil, že v doterajších 33 kurzoch a seminároch získalo novú kvalifikáciu už 727 slovenských bankových pracovníkov. Mnohí z nich si dopĺňali vedomosti a zručnosť na stážach v zahraničí. Aj v súčasnosti sa pripravuje 35 bankovníkov na takých renomovaných inštitúciách, akými sú univerzity v amerických štátoch Iowa, Illionis.

Text a foto: **–IP–**

NBS členom medzinárodných bánk

Národná banka Slovenska sa stala oficiálnym členom Medzinárodnej investičnej banky (MIB) a Medzinárodnej banky pre hospodársku spoluprácu (MBHS). Oznámil to v Bratislave na stretnutí s novinármi viceguvernér NBS Marián Tkáč, ktorý sa zúčastnil spoločného 57. zasadnutia Rady MIB a 80. zasadnutia Rady MBHS, ktoré sa konali v Moskve v dňoch 19. až 21. apríla 1993. Delegácia NBS predložila tiež na zasadaní centrálnej banky Ruska návrh dohody o spolupráci.

–r–

Tituly z knižnice IBV

Do pozornosti bankovníkov odporúčame tri anglické tituly kníh z oblasti bankovníctva, ktoré sú vo fonde knižnice Inštitútu bankového vzdelávania. Tieto tituly spolu s ďalšími sú darom Chartered Institute of Bankers so sídlom v Londýne.

LANDON, Peter L.
Vat and The City. Banking, Finance and Insurance.
(Daň z pridanej hodnoty a londýnske City. Bankovníctvo, financie a poisťovníctvo).
Oxfordshire, CCH Editions Lim. 1990.
Príručka popisuje mieru vplyvu dane z pridanej hodnoty na bankové a finančné transakcie, na cenné papiere. Podrobné prílohy poskytujú praktické rady.

LAIDLAM, Andrew – ROBERTS, Graham
Law Relating to Banking Services.
(Vzťah práva k bankovým službám).
London, CHIB 1992.
Publikácia je určená tak pracovníkom v bankovníctve, ako aj právnikom. Podrobne rozoberá oblasti, akými sú priamy vzťah práva k bankovníctvu, vzťah bankovník – klient, šeky a iné systémy platieb. Poskytuje i základný prehľad z oblastí, ktoré sa netýkajú výhradne bankového práva, ale sú relevantné.

DYER, Stuart L.
A practical approach to bank lending.
(Praktický prístup k bankovým pôžičkám).
London, CHIB 1987.
Autor popisuje hlavné druhy pôžičiek a s nimi súvisiace problémy, s ktorými sa stretávajú bankoví pracovníci v oblasti clearingu.

D. Kalmanová, IBV

Prečo je potrebný bankový dohľad?

Ing. Štefan Galbáč, Národná banka Slovenska

V poslednom čase sme viackrát mali možnosť prečítať si rôzne články v tlači, vypočuť si názory odborníkov i laikov o mieste bánk vo finančnom systéme a o ich nezastupiteľnosti v ňom. Veľa sa píše o potrebe zlepšovania a rozširovania ponuky bankových služieb pre obyvateľov. Veľa kritiky je i zo strany podnikateľov, ktorým banky neposkytujú úvery podľa ich predstáv a pod.

Na istej konferencii k príprave zmien zákona o konkurze a vyrovnaní som mal možnosť vypočuť si i názor, že komerčné banky pri poskytovaní úverov obmedzuje Národná banka Slovenska, čo vraj treba urýchlene zmeniť.

Je pravdou, že pre banky platia určité obmedzenia, relatívne limity. Ak hovoríme o takých obmedzeniach, ktoré majú úlohu eliminovať alebo minimalizovať súhrn rizík v bankovej činnosti, smerujeme k pravidlám obozretného podnikania bánk. Tieto sú doménou bankového dohľadu.

Odbor bankového dohľadu NBS v tejto oblasti hľadá svoje uplatnenie. Zatiaľ síce pracuje len v zostave dvoch oddelení, a to oddelenia analýz a dohľadu a oddelenia povoľovacieho, pričom celkový počet pracovníkov je v súčasnosti 13. V porovnaní s vyspelými európskymi štátmi, ale i so štátmi strednej a východnej Európy zatiaľ tento stav svedčí v náš neprospech. Zložitosť problematiky nutne vyžaduje posilniť a dobudovať odbor o oddelenie legislatívy a metodiky, rozšíriť súčasný stav pracovníkov, ktorí vykonávajú off site a on site dohľad.

Vrátim sa ešte raz k pravidlám obozretného podnikania bánk a pokúsim sa zdôvodniť ich potrebu. Spomínal som už úlohu bánk vo finančnom systéme. Ich hlavná úloha je v platobnom mechanizme, pri umiestnení finančných zdrojov i ako ochrana bohatstva.

Bankový dohľad v tejto súvislosti je daný potrebou:

- limitovať riziká vkladateľov (je teda priamo "ochrancom" vkladateľov),
- chrániť finančnú infraštruktúru v štáte,
- udržiavať celkovú stabilitu bankového systému,
- napomôcť udržať dôveru verejnosti.

Z uvedených potrieb môžeme odvodiť tri hlavné ciele bankového dohľadu, a to:

- zabezpečiť, aby banky v systéme boli finančne "zdravé", dobre riadené a neohrozovali záujmy vkladateľov.

A práve na zabezpečenie týchto cieľov sa uplatňujú pravidlá obozretného podnikania bánk (vo vyspelom bankovom svete zostavené podľa štandardov Bazilejského výboru bankového dohľadu). Ide o kapitálovú primeranosť, likviditu, úverovú agažovanosť a opatrenia obmedzujúce riziká z premenlivosti devízových kurzov a úrokových sadzieb (devízové riziko).

Chcem sa ešte raz zmieniť o našom odbore bankového dohľadu NBS. Zatiaľ sa iba tvorí, niektorí pracovníci však už získali určité skúsenosti z kurzov a seminárov vo vyspelom zahraničí. Nevyhnutné je však ďalšie vzdelávanie a zdokonaľovanie sa v problematike. Z toho, čo som už naznačil, iste každý uzná, že ide o problematiku mimoriadne náročnú a zodpovednú. Treba sa kvalifikovane a jednoznačne rozhodovať.

V súčasnosti pripravujeme nové pravidlá obozretnosti pre slovenské banky, ktoré bude schvaľovať Banková rada NBS. Odbor bankového dohľadu NBS má určité skúsenosti aj v priamom vzťahu s komerčnými bankami. Tieto sa odzrkadľujú nielen pri udeľovaní licencií, ale aj pri vyhodnocovaní poznatkov z kontrol a pri konfrontácii názorov na správanie sa bánk. Bankový dohľad nie je len metodický článok. Na rozdiel od iných odborov NBS je to útvar, ktorý v zmysle zákona ukladá i nápravné opatrenia a iné sankcie za porušenie povinností a nedodržiavania legislatívy bánk.

Cieľom je ochrana vkladateľa, samotnej konkrétnej banky i celého bankového systému.

CBA ponúka služby aj Slovensku

COMMERCIAL BANKING APPLICATIONS A/S

Nórska firma COMMERCIAL BANKING APPLICATIONS A/S so sídlom v Oslo (ďalej CBA) bola založená v roku 1983, ale jej zamestnanci majú viac ako 20-ročné skúsenosti v automatizácii bankových služieb v medzinárodných bankách. Začiatkom osemdesiatych rokov CBA vypracovala a rozvinula tzv. IBAS – International Banking Automation System. Kľúčovým zámerom tohto projektu bolo vytvoriť systém, ktorý by sa mohol využiť v rôznych typoch bánk a vo všetkých krajinách.

CBA pred tromi rokmi zintenzívnila svoju aktivitu vo vzťahu ku krajinám strednej a východnej Európy. Výsledkom sú napríklad dobré kontakty v Poľsku, kde má CBA už svoju pobočku a má záujem rozšíriť spojenia aj na ďalšie krajiny strednej Európy. Toto úsilie podporilo účasť CBA na EUROPEAN BANKING FORUM, ktoré sa konalo začiatkom roka v Prahe. CBA privíta i kontakty s významnými slovenskými bankovými a finančnými inštitúciami, ktorým by mohla prezentovať doterajšie skúsenosti a prerokovať možnosť aplikácie IBAS aj na Slovensku. CBA spolupracuje tiež s nórskou firmou NIT, ktorá už úspešne pokračuje v rokovaniach o aplikácii moderných informačných systémov v SR. Podľa získaných informácií má CBA kontakty s príslušnými nórskymi vládnymi inštitúciami, s ktorými v prípade vážneho záujmu o IBAS zo strany slovenských firiem, mô-

že prerokovať možnosti financovania prvej etapy zavádzania IBAS zo zvláštneho fondu MZV Nórska, určeného na podporu rozvoja stykov s krajinami strednej a východnej Európy.

V prípade konkrétneho záujmu našich bánk i ďalších inštitúcií, odporúčame obrátiť sa priamo na p. Arve Utseth, Director Eastern Europe, CBA, Oslo. Veríme, že informácia o firme CBA bude pre vážnych záujemcov podnetná a prispeje k riešeniu špecifických otázok našich najmä novozaložených bánk a podnikov.

Ing. Miroslav Malik,
Veľvyslanectvo SR v Oslo

BANQUE PARIBAS v Bratislave

Banque Paribas sa ako medzinárodná obchodná banka opiera o silnú domácu základňu a vykonáva svoje aktivity združené okolo štyroch zameraní: obchodné bankovníctvo, trhové činnosti, inštitucionálne a súkromné spracovanie a poradenstvo. Zameriava sa predovšetkým na klientelu zloženú z veľkých a stredných podnikov, z majetných inštitúcií a jednotlivcov, a to vo Francúzsku i v zahraničí, kde je zastúpená prostredníctvom svojich pobočiek, kancelárií a filiálok.

Činnosť Banque Paribas na Slovensku sa začala otvorením jej reprezentácie vo februári 1992. Funkciu reprezentácie podporuje široké zázemie pracovníkov Banque Paribas z takmer 60-tich teritórií, kde banka pôsobí.

Po aktivitách Banque Paribas v československom priemysle a bankovníctve medzi dvoma vojnami, opätovný návrat tohto jedného z najväčších európskych a svetových nadnárodných finančných zoskupení sa zameriava na širokú škálu procesov, podmieňujúcich transformáciu slovenskej ekonomiky na trhový model.

Pôsobnosť banky v úvodnej etape, jej existencia na Slovensku sa koncentruje najmä na:

- zakladanie spoločných podnikov,
- poradenstvo a pomoc v privatizácii podnikov i v sektorovom prierezе,
- poradenstvo v priebehu ekonomickej reformy (reštrukturalizácia, finančný managing, organizačno-riadiace modely),
- rozvoj niektorých zvláštnych typov financovania, finančno-obchodnej činnosti, investičné bankovníctvo, poskytovanie úverov,
- ponuku know-how bankovej infraštruktúry a odborná výchova bankových pracovníkov.

Na základe skúseností z procesu privatizácie v západnej Európe, latinskej Amerike a v štátoch východnej Európy získala banka od Fondu národného majetku, prostredníctvom medzinárodného tendru, mandát na zabezpečenie privatizácie 30% akcií a. s. Hydrostav. Vzhľadom na finančné a organizačné prepojenie s množstvom priemyselných, finančných a komerčných organizácií v takmer 60 teritóriách, banka má optimálne možnosti zabezpečiť slovenským podnikom zahraničného partnera pre privatizáciu takmer pre všetky oblasti hospodárstva. Pozornosť sa koncentruje do oblasti privatizácie Jadrovej elektrárne Mochovce, minerálnych prameňov, výroby železných vagónov a kontajnerov, pivovarov, hutníctva neželezných kovov a projektov chemického, potravinárskeho a sklárskeho priemyslu.

V rámci investičného bankovníctva v oblasti projektov infraštruktúry Banka Paribas participuje prakticky na všetkých kontinentoch vo funkcii investora, poskytovateľa úveru, technicko-finančného poradcu, resp. finančného koordinátora. V spolupráci s renomovanými kontraktačnými firmami buduje projekty hydrotechnického charakteru, dopravné stavby a komunikácie, ropovody a plynovody, energetické projekty... V tejto súvislosti sa záujem banky orientuje na Slovensku do oblastí projektov, vyplývajúcich z koncepcie rozvoja palivo-energetického komplexu, transportnej infraštruktúry ako napr. Vodné dielo Žilina, projekt intenzifikácie ropovodu a plynovodu, výstavba teplárne II. Bratislava, rekonštrukcia energetických celkov Vojany, Nováky, konverzia tepelných elektrární na paroplynové vykurovanie, projekt zabezpečujúci vyššie zhodnotenie suroviny na výrobu stavebných materiálov.

V oblasti zakladania joint-ventures Bank Paribas v spolupráci s PPS Detva rozpracovala projekt o vytvorení spoločného podniku s talianskym partnerom na výrobu vysokozdvižných vozíkov. Pripravuje sa feasibility study pre projekt založenia spoločného podniku so skupinou francúzskych produkčných a odbytových firiem na výrobu tehliarskych materiálov. Banka Paribas získala mandát od France Télecom na finančné poradenstvo v rámci ponuky tohto koncernu na rekonštrukciu a modernizáciu telekomunikácií v SR. Banka je etablovaná ako vedúci činiteľ v investičnom bankovníctve, finančných a obchodných operáciách v sektore ropy a plynu v celosvetovom meradle. Značné sú jej aktivity na ruskom trhu. Vzhľadom na to pozorne sleduje vývoj projektu na využívanie, prepravu a spracovanie ropy z orenburských ložísk, pripravovaný konzorciom slovenských firiem SOCON. Ponúka finančno-technické poradenstvo a navrhuje založenie zoskupenia bánk na prefinancovanie vstupných investičných nákladov tohto, pre slovenskú ekonomiku tak dôležitého projektu.

Banka Paribas začína na Slovensku pôsobiť i v rámci obchodno-finančných operácií prostredníctvom Všeobecnej úverovej banky, a. s.. V apríli bola podpísaná vzájomná exportná úverová dohoda. Očakáva sa, že bude intenzívne využívaná, pretože VÚB, a. s., eviduje dosiaľ cca 30 mil. FF kumulovaných požiadaviek o preúverovanie v rámci danej dohody. Vzájomne sa preverujú možnosti prehĺbenia ďalšej spolupráce i v oblasti investičného bankovníctva. Banka Paribas ponúkla odbornú stáž pre pracovníkov VÚB, a. s., v centrále tejto francúzskej banky so sídlom v Paríži. Okrem potvrdzovania L/C jednou z pobočiek Banky Paribas pre slovenských dovozcov ropy, bola ponúknutá možnosť i určité formy prefinancovávania týchto dovozov.

V roku 1991 Banka Paribas získala na kapitálovom trhu prvé miesto na trhu euro-obligácií vystavených v ECU a zaujala piate miesto na trhu euro-obligácií vo všetkých devízach spolu (ako jediná francúzska banka medzi prvými pätnástimi). V tejto súvislosti Banka Paribas veľmi pozorne sleduje vývoj na rodiacom sa kapitálovom trhu Slovenska a jeho kompatibilitu na medzinárodný štandard.

Mgr. Soňa Babincová

Randevue sporiteľní

PhDr. Eva Sisková, Slovenská štátna sporiteľňa

Medzinárodný inštitút sporiteľní (IIS) spolu s Centre National des Caisses d'Eparque et de prévoyance (CENCEP), pozvali od 27. do 29. apríla 1993 okolo 15000 účastníkov z celého sveta na Svetový kongres sporiteľní. Z Nemecka prišlo asi 600 reprezentantov sporiteľní – predsedovia sporiteľní, správni radcovia, pracovníci ministerstiev, ako aj zástupcovia regionálnych sporiteľňových a žírových zväzov.

Na tomto veľkom podujatí medzinárodného zväzu sporiteľní, ktoré sa uskutočnilo pod mottom „Sporiteľne – úspech v zmene", bol umiestnený v supermodernom kongresovom centre Paríža. Za Slovenskú štátnu sporiteľňu sa na ňom zúčastnil jej **generálny riaditeľ Ing. Alojz Ondra.**

Medzinárodný inštitút sporiteľní organizuje pravidelne každé tri roky svetový kongres, na ktorom sa stretávajú reprezentanti sporiteľní a ich členské zväzy z celého sveta.

Nie všetci vieme, aké postavenie má Medzinárodný inštitút sporiteľní vo svete, ktorého sídlo je v Janove. Je to fórum pre získavanie kontaktov a informácií, ktorého cieľom je šírenie myšlienky sporiteľní a ich významu vo svete a najmä zastupovanie záujmov svojich členských inštitútov na medzinárodnom poli. Medzinárodný inštitút sporiteľní má poradné postavenie pri Hospodárskej a sociálnej rade Spojených národov (ECOSOC). Spolupracuje s ostatnými medzinárodnými organizáciami, najmä s Európskym sporiteľníckym združením (Brusel). Keďže základnými úlohami sú plánovanie a koordinácia zámerov, ktoré majú napomáhať sporeniu a finančnému sektoru v rozvojových krajinách. Výbor Medzinárodného inštitútu sporenia má na medzinárodnom poli dôležitú úlohu. Osobitné postavenie má v ňom spolupráca Nemeckého sporiteľňového a žírového zväzu, ktorý odovzdáva svoje skúsenosti z vývojových projektov so sporiteľňami z krajín celého sveta.

Predchádzajúci 16. svetový kongres sporiteľní organizoval v roku 1990 taliansky zväz sporiteľní ACRI. V tomto roku pozvala CENCEP (Centrála francúzskych sporiteľní), ktorá zastupuje záujmy sporiteľní na národnej úrovni oproti štátnym miestam a všetkým ostatným verejným inštitúciám. Okrem toho je CENCEP oprávnená aj pre dozor sporiteľní, pre určenie obchodnej politiky zväzového systému a jej realizáciu na miestnej úrovni.

Francúzska sporiteľnícka organizácia je zložená z 31 komunálnych, všeobecnoprospešných sporiteľní. Nemeckému systému zodpovedajúce ručenie nositeľa záruk, francúzske sporiteľne nepoznajú. Existuje tu iný spôsob štátnej garancie pre tzv. A-vkladné knižky a národné vkladné knižky. Tieto formy sporenia sú nezdanené, ale sú viazané na určité vyššie sumy. Nezdanené úspory musia sporiteľne vložiť do Caisse des Dépôts et des Consignations (CDC).

XVII. svetový kongres sporiteľní sa v tomto roku konal, ako sme už spomenuli, pod heslom , „Sporiteľne – úspech v zmene". Úvodný prejav predniesol guvernér francúzskej Národnej banky, v ktorom naznačil, kde hľadať hlbokú zmenu v oblasti finančníctva a veľkú strategickú výzvu pre sporiteľne do nasledujúcich dvoch desaťročí.

CENCEP v audiovizuálnom programe objasnila účastníkom kongresu postavenie skupiny sporiteľní vo francúzskom bankovom systéme. Okrem toho predseda predstavenstva CENCEPu informoval o štruktúre a organizácii Francúzskeho sporiteľňového zväzu. Je dôležité si uvedomiť, že pre európske sporiteľne budú nastávajúce roky plné výziev, ako harmonizácia finančno-právneho systému v celej Európe, nové štruktúry v sieti prevádzok, obchodná kooperácia v záujme zákazníkov, jasnejšie vplyvy v oblasti európskej hospodárskej a menovej únie po zmluvách z Maastrichtu, znižujúci sa počet obyvateľov v západnej Európe a napokon dôrazné požiadavky na pomoc pre fungujúcu výstavbu trhového hospodárskeho systému v strednej a východnej Európe, ako aj v štátoch bývalého Sovietskeho zväzu.

SPROSTREDKOVACIA ÚLOHA

Medzinárodný inštitút sporiteľní sa dlho považoval za akéhosi sprostredkovateľa medzi sporiteľňami západnej Európy a sporiteľňami krajín tretieho sveta. Len mobilizovanie úspor pre krátko, stredne a dlhodobo stojace úvery umožňuje v nedostatočne rozvinutých národných hospodárstvach rozvojových krajín výstavbu zdravého odvetvia malých a stredných podnikov.

Sporiteľne prispievajú v krajinách tretieho sveta boju proti chudobe. Je len samozrejmé, že túto dôležitú úlohu nemôžu banky plniť bez modernej techniky, preto informačnej technológii a jej prednostiam vo svete konkurencie, venovali účastníci samostatný dialóg. Veď koncipovať globálnu informačno-technologickú stratégiu, to je i zostáva jedna z hlavných úloh bánk.

Čo povedať na záver. Posledný svetový kongres sporiteľní sa konal v roku 1990 v Ríme a bol pod vplyvom eufórie po otvorení východnej Európy svetu. Sedemnásty svetový kongres v Paríži bol tiež poznamenaný tlmeným optimizmom, keďže trhové hospodárstvo vo východnej Európe vyžaduje mnoho úsilia a v niektorých prípadoch i dostatok odvahy popasovať sa s rôznymi problémami. A tie prídu.

Strategické snahy v oblasti marketingu východnej Európy boli predmetom rozhovorov vedených s Dr. h. c. Helmutom Geigerom, prezidentom Nemeckého sporiteľňového a žírového zväzu a predsedom kuratória Sparkassenstriftung für internationale Kooperation, ako aj ďalšími predstaviteľmi, ako napr. Vygintasom Bubnysom, prezidentom Litovskej sporiteľne, Alexandrom Kandrujevom, viceprezidentom ruskej Centrálnej banky, Dr. René Alfonzom Haidenom, generálnym riaditeľom Bank Austria AG a René Karsentim, Európska banka pre výstavbu a rozvoj z Londýna.

Zásadný referát o medzinárodnej organizácii pre rozvoj sporiteľní Afriky mal prezident African Development Bank Abidjan. Prijatie afrického hosťa naznačilo, že štátne a poštové sporiteľne afrických štátov majú medzi členmi IIS stále výraznejšie postavenie.

Predpoklad nástupu silnejšej konkurencie a tlak na sporiteľne tu je. Ide len o to, aby zmeny v oblasti organizácie, stratégie, ako aj štrukturálne, urýchlili a mohli tak napredovať v podobe poskytovania širokej škály služieb, a tak vytvárali modernú a silnú ustanovizeň, ktorá bude vždy stáť na čele vývoja v sieti bankovníctva.

Sporiteľne spolupracujú na základe dohody podpísanej v rámci Európskeho sporiteľníckeho zväzu. Táto dohoda konštituovala spôsob a pravidlá spolupráce medzi jednotlivými sporiteľňami. Chceme veriť, že dobrá spolupráca, ktorá sa nadviazala so Slovenskou štátnou sporiteľňou, len podporí aj na takom fóre, akým je stretnutie sporiteľní v Paríži, dobrú myšlienku rozvoja sporiteľníctva, spoločných projektov zameraných na platobný styk, ktorý sa bude realizovať prostredníctvom jednotného bankového systému, ako aj na samotnú spoluprácu v rámci zahraničných aktivít. Priťahovať kvalitou a šírkou poskytovaných služieb a produktov, práve to musí byť charakteristické pre toto bankové združenie.

Systém ABO v NBS

Ing. Juraj Ondriš, Národná banka Slovenska, Výpočtové centrum

Národná banka Slovenska na základe dohody s ČNB preberie od Českej národnej banky programový systém ABO. Konkrétny termín prevzatia zdrojových programov, prevádzkovej dokumentácie, úvodného a technického projektu bude vychádzať z pripravenosti NBS prevziať systém ABO, najneskôr však do 30. 9. 1993.

V zmysle platnej štvorstrannej dohody medzi bývalou ŠBČS, Komerčnou bankou, Všeobecnou úverovou bankou a Investičnou bankou bude VÚB Bratislava zabezpečovať pre NBS spracovanie informácií v systéme ABO do 30. 9. 1993. Po tomto termíne bude Národná banka Slovenska prevádzkovať systém ABO vo vlastnej réžii.

Systém ABO je rozsiahly programový systém pre platobný a zúčtovací systém, viac rokov budovaný na úrovni ŠBČS, s centralizovaným spôsobom zberu, prenosu a spracovania informácií.

Celý systém bol postavený na počítačoch JSEP a SMEP, neskôr vo VÚB a v Komerčnej banke spracovaný na počítačoch IBM 4381 pod operačnými systémami VM, MVS a SVS.

Význam systému ABO – väzby na informačný systém banky a jeho rozsah vynulujú realizáciu náhrady s novým technickým a programovým riešením do 30. 9. 1993.

Postup prác

Preto bolo prijaté riešenie:

- prevziať existujúci programový systém (zdrojové programy) ABO i s dokumentáciou z ČNB,
- prevziať technológiu spracovania a pracovné postupy z VÚB Bratislava do 30. 5. 1993,
- zabezpečiť prevádzku systému ABO na vlastnej technickej báze NBS od 1. 7. 1993 pre obdobie ďalších dvoch–troch rokov. Počas tohto obdobia by mal byť vyvinutý nový programový systém platobného a zúčtovacieho systému NBS na báze nových technológií.

Uvedené fakty determinovali postup práce (december 1992) a rozhodujúce úlohy, ktoré treba vykonať do konca septembra 1993. Stručne povedané:

- prijať odborne erudovaných pracovníkov so znalosťou počítačov, operačných systémov (VM/CMS, SVS) a programových prostriedkov, na ktorých je prevádzkový systém ABO,
- zaškoliť pracovníkov podľa ich profesnej orientácie tak, aby zvládli vecnú problematiku platobného a zúčtovacieho styku, logickú stavbu programového systému ABO, funkcie jednotlivých programových modulov, technologické postupy zberu, prenosu a spracovania informácií,
- vytvoriť organizačno-technické podmienky pre ich prácu,
- vybudovať technickú bázu pre prevádzku systému ABO – nainštalovať vlastné počítače,
- nainštalovať potrebné operačné systémy a programový systém ABO na vlastných počítačoch a zabezpečiť každodennú prevádzku,
- spoločne s pobočkami NBS v Bratislave, Banskej Bystrici a Košiciach prijať a zaškoliť pracovníkov pre prácu so systémom ABO, pracoviská vybaviť technicky pre zber a prenos informácií do systému ABO.

V čase príprav a podpisovania zmluvy o prevzatí programového systému ABO z ČNB bolo zrejmé, že podstatná časť programov v ABO nie je zdokumentovaná, že v ČNB pracuje iba časť z pôvodných tvorcov systému ABO, že VÚB Bratislava systém ABO prevádzkuje, nemá však zdrojové programy, do ktorých možno robiť zmeny a ani pracovníkov, ktorí by úpravy programov mohli vykonávať.

Preto začiatkom januára sa na obidvoch pracoviskách prerokovali možnosti spolupráce, vyškolenia pracovníkov NBS a poskytnutie konzultácií k systému ABO (ČNB – logická štruktúra, funkčné bloky, VÚB technológia) podľa profesionálneho zamerania pracovníkov – programátori – analytici, prevádzkoví – systémoví programátori, prenos údajov a operátori. Zmluva s ČNB bola podpísaná vo februári 1993.

Zmluva s VÚB Bratislava po predbežnom odsúhlasení v týchto dňoch bude podpísaná. Táto zmluva garantuje NBS možnosti náhradného spracovania vo VÚB, resp. využitie zberu a prenosu údajov.

Umiestnenie Výpočtového centra NBS – príprava technologických priestorov

Koncom novembra 1992 bolo zrejmé, že NBS nemá k dispozícii priestory, ani pre pracovníkov ani pre výpočtovú techniku. Ako termínovo prijateľné východisko bol zvolený prenájom priestorov v ÚAK Bratislava na obdobie 3 rokov.

V decembri 1992 bola podpísaná zmluva medzi ŠBČS – ústredie pre SR a ÚAK Bratislava o prenájme časti technických a kancelárskych priestorov a počítača IBM 4381 pre novovybudované Výpočtové centrum NBS. Stavoprojekt Bratislava vypracoval v priebehu marca projekt na úpravu prenajatých technických priestorov (sála počítača, sklady, archívy) z hľadiska dispozičného riešenia, energetického zabezpečenia, protipožiarnej ochrany, kontroly vstupu do technologických priestorov a zariadení. Súčasťou projektu bolo i zabezpečenie dodávateľa. Podmienky realizácie projektu boli prerokované s dodávateľom a poža-

dovaný termín ukončenia prác (7. 5. 1993) bol splnený.

Štruktúra centra a personálne zabezpečenie

Definitívne umiestnenie Výpočtového centra NBS by malo byť vyriešené v rámci investičnej výstavby, resp. rekonštrukcie NBS.

V priebehu decembra 1992 bol vypracovaný tiež návrh na organizačnú štruktúru Výpočtového centra NBS s vecným zameraním činnosti oddelení, počtom pracovníkov a ich kvalifikačnými predpokladmi – všetko viazané na výber a inštaláciu vlastných počítačov, operačných systémov, systému ABO a paralelnú prevádzku z VÚB od 1. 7. 1993 do 30. 9. 1993.

V decembri 1992 a januári 1993 boli vykonané pohovory so záujemcami o prácu vo Výpočtovom centre NBS. Pre prvú etapu boli navrhnutí 10 pracovníci na prijatie s praxou 12–20 rokov, ktorí majú skúsenosti s prácou na počítačoch IBM, SMEP, JSEP, operačnými systémami VM/CMS, SVS 7.2 a programovým jazykom PL1, resp. ASSEMBLER. Ďalší pracovníci (prevádzka počítačov) boli navrhnutí na prijatie v mesiacoch marec–máj 1993. V tejto skupine predpokladáme prijať i operátorov z VÚB, ktorí majú skúsenosti s ABO-om.

Školenie a odborná príprava pracovníkov

Zmluva s ČNB z februára 1993 garantuje zaškolenia a poskytnutie konzultácií našim pracovníkom najmä z pohľadu celkovej štruktúry systému, špeciálnych algoritmov použitých v moduloch ABO, systémov pre prácu so zdrojovými textami a riešení neštandardných situácií.

V súvislosti s touto zmluvou bol vypracovaný zoznam (21) školení, z ktorých sa zrealizovalo 7 (tri trojdňové školenia a ďalšie štyri boli termínovo odsúhlasené s pracovníkmi PABS ČNB a Ing. Vocelom. Zostávajúce školenia plánujeme uskutočniť do konca septembra 1993 – podľa potrieb profesných skupín a možností školiteľov ČNB. V súlade so zmluvou (ČNB–NBS) o prevzatí programového systému ABO sme prevzali niektoré zdrojové texty programov a systém ich katalogizácie – zatiaľ ich používame počas školení programátorov – analytikov a systémových programátorov.

Technológia spracovania informácií v systéme ABO a jej implementácia v NBS

V nadväznosti na zmluvu s VS VÚB sa konali v mesiacoch január–marec 1993 konzultácie k otázkam základných počítačových systémov, zberu a prenosu údajov, základnému a aplikovanému vybaveniu, školenia a stážové pobyty k technológii spracovávania informácií i ku konkrétnej pomoci počas inštalácie systému ABO a jeho paralelnej prevádzky. V spolupráci s VÚB bol v priebehu marca 1993 doriešený denný výber informácií zo systému ABO. Po jeho transformácii pracovníkmi centra je denne odovzdaný na plnenie databázy ORACLE pre odbor účtovníctva a platobného styku. Podľa dohody s VÚB boli na obdobie apríl–máj naplánované školenia k technológii a postupu spracovania údajov v systéme ABO a stážové pobyty operátorov, prevádzkových a systémových programátorov. Ďalej v mesiacoch máj–september 1993 po inštalácii počítačov IBM 4381 v NBS, je dohodnutá spoluúčasť pracovníkov VS VÚB na inštalácii systému ABO, jeho funkčnom overení a skúšobnej prevádzky.

Počítačové systémy

Paralelne so školiacou činnosťou a prípravou technologických priestorov bola s firmou IBM a HTC konzultovaná dodávka a inštalácia počítačov IBM 4381 a operačných systémov VM a SVS 7.2. Navrhnuté konfigurácie počítačov vychádzajú z potrieb spoľahlivej prevádzky systému ABO a možností komunikácie so všetkými pracoviskami NBS.

Požadovaný termín ich odovzdania do prevádzky je najneskôr do 31. 5. 1993. Komunikačné procesy systémov IBM 4381 a ich operačné systémy umožňujú vytvárať lokálne a vzdialené terminálové siete, či už vo forme bežných terminálov, alebo inteligentných pracovných staníc – osobných počítačov. Komunikačné možnosti systémov IBM 4381 budú prispôsobené celkovej koncepcii budovania technických prostriedkov ústredia i pobočiek NBS.

Zber a distribúcia údajov

Neoddeliteľnou súčasťou systému ABO je zber informácií a ich spracovanie a spätná distribúcia do pobočiek. V systéme ABO sa pre NBS denne spracováva 6–12 tisíc vstupných transakcií, tomu treba prispôsobiť počet pracovísk – pracovníkov a ich technickú vybavenosť.

Súčasný zber vstupných informácií pre systém ABO sa vykonáva denne na pobočkách VÚB v dvoch rovinách:

- pomocou terminálov, ďalekopisov a osobných počítačov pripojených k zberným počítačom SMEP sa zadávajú vstupné údaje, ktoré sa sieťou počítačov SMEP (Košice, Banská Bystrica, Bratislava) prenášajú do zberného počítača SMEP vo Výpočtovom stredisku VÚB,
- pomocou programu PCZBER (na osobných počítačoch) sa na vybraných pracoviskách zadávajú vstupné údaje, ktoré sa pomocou komutovaných liniek (prípadne na disketách) prenášajú na osobný počítač vo Výpočtovom stredisku. Z tohto osobného počítača sa všetky údaje prenášajú na zberný počítač SMEP protokolom KERMIT.

Zberný počítač SMEP vo Výpočtovom stredisku vygeneruje pre každú spracovávanú banku jednu pásku, ktorá sa fyzicky prenesie do miestnosti sálového počítača IBM a stáva sa vstupným médiom pre systém ABO.

Spätná distribúcia zostáv vytvorených systémom ABO sa vykonáva tiež dvoma spôsobmi:

- zostavy pre Bratislavu a Západoslovenský kraj sa tlačia priamo na počítači IBM vo Výpočtovom centre NBS,

- pre ostatné pobočky sa na počítači IBM generujú mg. pásky, údaje, z ktorých sa sieťou počítačov SMEP dostanú na pobočky VÚB, kde sa distribuujú koncovým užívateľom.

Národná banka Slovenska má v súčasnosti tri možnosti realizácie zberu a distribúcie údajov v systéme ABO:

- používať existujúcu sieť VÚB (viď schému 1), prípadne ju nahradiť vlastnými pobočkami (expozitúrami) a vlastnými technickými prostriedkami (sieť terminálov a počítačov SMEP + prenajaté telekomunikačné linky ako vo VÚB pobočkách),
- realizovať modifikované riešenie, v ktorom budú použité prenajaté alebo komutované linky na prenos údajov medzi pobočkami (expozitúrami) a Výpočtovým centrom. NBS. Vstupné údaje do systému ABO budú pripravené na osobných počítačoch pomocou programov PCZBER a odoslané do osobného počítača (komunikačného servera) vo Výpočtovom centre NBS. Z tohto počítača sa údaje prenesú do počítača SMEP, v ktorom sa vygeneruje vstupná magnetická páska pre spracovanie pod systémom ABO (IBM 4381). Výstupné zostavy zo systému ABO budú prenesené na komunikačný server a pomocou telekomunikačnej siete odoslané na jednotlivé pobočky (expozitúry) s možnosťou tlače výstupných zostáv na riadkových tlačiarňach pripojených k osobným počítačom,
- tretí variant predstavuje cieľové riešenie – vybudovanie sieti LAN vo všetkých pobočkách NBS, v ústredí a Výpočtovom centre, prepojených vlastnou územne rozloženou sieťou na báze IMNS (IBM Management Network Service). Prenos údajov bude v rámci tejto siete realizovaný ako jedna z poskytovaných služieb (viď schému 2).

Vstupné údaje pre ABO sa budú pripravovať v pobočkách na osobných počítačoch (pripojených do siete) pomocou programov PCZBER. Údaje budú odoslané do siete Výpočtového centra, spracované na vstupnú magnetickú pásku alebo priamo z osobného počítača. Tvorba vstupnej magnetickej pásky bude overená do konca mája 1993. Po uvedenej trase budú distribuované vstupné informácie zo systému ABO do pobočiek.

K uvedenej problematike možno záverom vysloviť konštatovanie, že implementácia systému ABO v podmienkach Národnej banky Slovenska nespočíva len v úspešnom prevzatí systému od ČNB, resp. VÚB a zavedení do prevádzky vo Výpočtovom centre NBS. Je podmienená aktívnou spoluprácou ostatných útvarov a odborov NBS, priami užívatelia systému ABO a informácií z neho odvodených; útvary, ktorých činnosť úzko súvisí s jeho realizáciou.

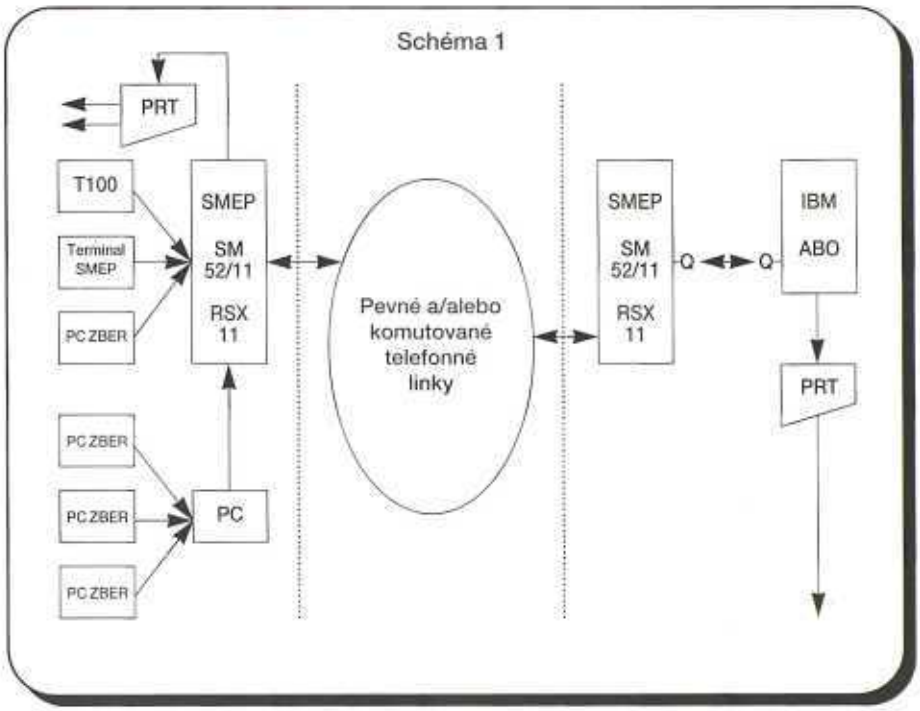

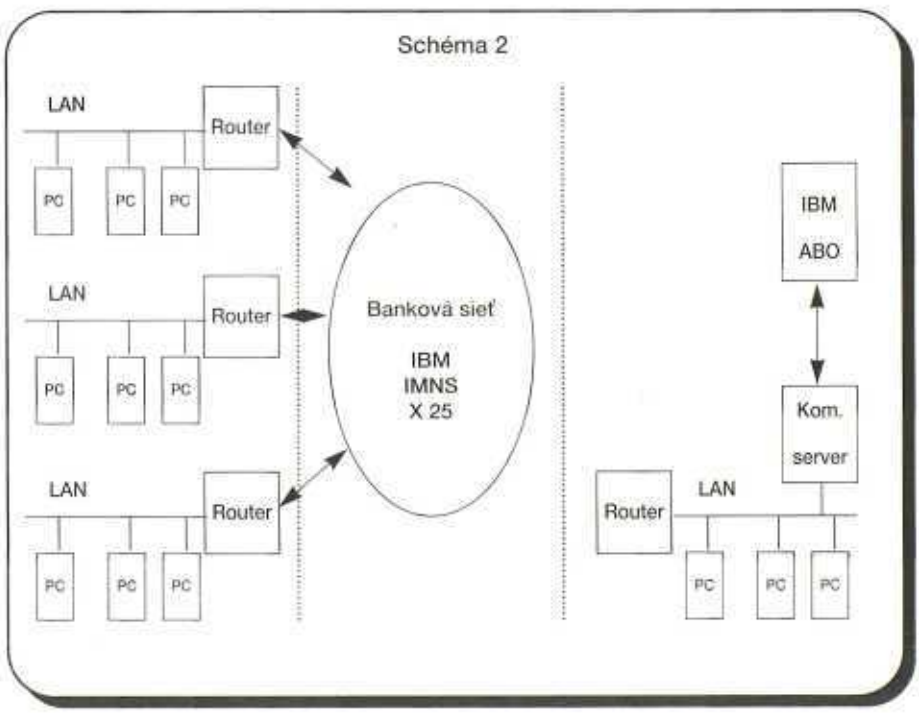

Finančný trh a jeho segmenty

Ing. Božena Hrvoľová, CSc., Ekonomická univerzita, Bratislava

Cieľom uvedeného článku je prispieť k objasneniu kategórie finančný trh a jeho štruktúry. Viedla nás k tomu skutočnosť, že v ekonomickej literatúre (novinách i časopisoch) sa dosť často stretávame so zamieňaním (stotožňovaním) pojmov finančný trh a peňažný trh, kapitálový trh a trh akcií, s uvádzaním vedľa seba " finančný a kapitálový" trh a pod.

V trhovej ekonomike sa finančný trh považuje za vrchol ostatných trhov (trhu tovaru a služieb, trhu výrobných činiteľov - pôdy, práce a kapitálu, informačného trhu - patenty, licencie a pod.). Dominantou finančného trhu je burza, ktorá podľa Samuelsona predstavuje podstatu kapitalizmu viac, než ktorákoľvek iná črta, pretože sa tu obchoduje s právami na vlastníctvo výrobných prostriedkov. [1]

Všeobecne možno podľa nášho názoru **finančný trh** definovať ako trh, **na ktorom finanční sprostredkovatelia prostredníctvom systému finančných nástrojov zabezpečujú pohyb krátkodobého, stredno- a dlhodobého kapitálu medzi jednotlivými ekonomickými subjektami v národnom i medzinárodnom meradle.**

Na finančnom trhu sa sústreďuje ponuka a dopyt po peňažnom kapitáli, cenných papieroch, devízach, drahých kovoch a pod. a po platobných prostriedkoch. Toto sústredenie sa uskutočňuje prostredníctvom sektora finančných sprostredkovateľov, kam patria najmä banky, sporiteľne, poisťovne, penzijné fondy, peňažné burzy, investičné fondy a investičné spoločnosti atď. Finanční sprostredkovatelia zabezpečujú vzájomné spojenie všetkých ekonomických subjektov, ktorí vystupujú na finančnom trhu - orgány verejného sektora, podnikateľský sektor a obyvateľstvo. Dôvodom, prečo sú na finančnom trhu nutní finanční sprostredkovatelia je, že v ekonomike existujú podstatné informačné a transakčné náklady, ktoré sú pre individuálneho účastníka finančného trhu len ťažko dostupné.

Výsledkom stretnutia ponuky a dopytu po peniazoch, resp. kapitále na finančnom trhu je cena, za ktorú sa peniaze, respektíve kapitál realizujú, a nadobúda formu úroku, devízového kurzu, kurzu cenných papierov (obligácií, akcií).

Funkciou finančného trhu je: [2]

1. mobilizovať voľné peňažné prostriedky zo všetkých zdrojov,
2. umiestňovať tieto prostriedky jednak v oblasti reálneho kapitálu, jednak v oblasti cenných papierov,
3. redistribuovať predtým zmobilizovaný kapitál.

Okrem mobilizačnej a alokačnej funkcie plní finančný trh i selektívnu funkciu. Podporuje rozvoj perspektívnych a životaschopných podnikateľských subjektov a urýchľuje zánik neperspektívnych a neživotaschopných.

Vzhľadom na to, že na tomto trhu sa obchoduje s finančnými prostriedkami, je - na rozdiel od iných trhov - univerzálnym trhom. Jeho zdroje a prostriedky sú univerzálne využiteľné vo všetkých oblastiach.

Vo vyspelých ekonomikách finančný trh odráža prosperitu alebo neúspešnosť hospodárskeho vývoja jednotlivých podnikov i národnej ekonomiky, je citlivým barometrom medzinárodnoekonomických i medzinárodnopolitických procesov.

Význam finančného trhu neustále rastie. Umožňuje prelievanie voľných finančných zdrojov z oblasti ich vzniku a existencie do oblasti ich potreby použitia, ďalej do štrukturálne významných a perspektívnych oblastí. V súčasných podmienkach internacionalizácie hospodárskeho života sa tieto procesy môžu uskutočňovať v medzinárodnom rozsahu, čo je mimoriadne významné v podmienkach nerovnomerného ekonomického vývoja.

Finančný trh sa tak stáva nezastupiteľným a rozhodujúcim článkom medzinárodného trhu, ktorý uľahčuje prílev kapitálu, využívanie prírodného bohatstva a zdrojov pracovných síl, uľahčuje prístup k lacným a nevyužitým výrobným činiteľom, čo v konečnom dôsledku vedie k rastu efektívnosti výroby.

Finančný trh nie je jednoliatym trhom, predstavuje vysoko komplexnú a svojím spôsobom vrcholovú, vzájomne previazanú sústavu trhovej ekonomiky, tesne spojenú s ďalšími procesmi - konvertibilitou meny, jej kurzami, devalváciou, infláciou, deflaciou a pod.

V literatúre sa stretávame s rôznym členením finančného trhu, ktoré zdôrazňuje niektoré základné črty týchto trhov:

- z časového hľadiska - na trh peňažný a kapitálový,[3] (trh kapitálový, úverový, peňažný,[4] trh peňažný kapitálový a devízový, [5])
- z hľadiska foriem a stupňa likvidity sa v rámci finančného trhu rozlišuje - trh peňažný, kapitálový a trh zahraničného kapitálu, ktorý má dve zložky - devízový trh a trh drahých kovov,[6]
- z vecného hľadiska - na trh peňažný, kapitálový, devízový, trh zlata, trh burzového kapitálu a poisťovací trh,[7]
- členenie na primárny - kde dochádza k predaju nových cenných

papierov a sekundárny - na ktorom sú znova predávané už predtým vydané cenné papiere (staré cenné papiere, predaj z druhej ruky), [8]

- z hľadiska organizovanosti - na organizované a neorganizované, organizované trhy môžu byť burzovo organizované a bankovo organizované, [9]

- z hľadiska spôsobu získavania prostriedkov na finančnom trhu - na trh obligácií, kde vzniká dlžobný záväzok a trh akcií, na ktorom vzniká nárok na spoluvlastníctvo kmeňového majetku a zisku spoločnosti, [10]

- členenie z hľadiska povinnosti zverejňovať kurzy cenných papierov, ktoré sú na trhu v danej chvíli predávané na - verejné a neverejné. Verejné trhy sa ďalej členia na burzové a mimoburzové [11] atď.

Už z uvedeného, nevyčerpávajúceho prehľadu členenia finančného trhu vyplýva, že finančný trh je širší pojem ako ktorákoľvek z jeho súčastí, je to strešný pojem pre všetky jeho segmenty. Za hlavné zložky finančného trhu, ktoré majú, prirodzene, tiež svoju štruktúru považujeme: peňažný trh a trh drahých kovov.

Pre **peňažný trh** je charakteristické, že sa tu obchoduje iba s krátkodobými finančnými nástrojmi, ktoré majú splatnosť kratšiu ako jeden rok. Ďalšia črta, ktorá odlišuje peňažný trh od kapitálového, je ekonomické určenie pohľadávok a záväzkov.

Štát si na peňažnom trhu obstaráva prostriedky na krytie krátkodobého deficitu štátneho rozpočtu, podnikateľský sektor si tu obstaráva pôžičky na financovanie bežných potrieb a banky si na peňažnom trhu upravujú svoju likviditu v súlade so zákonnými predpismi medzi sebou alebo si vypožičiavajú od centrálnej banky. Objektom operácií na medzibankovom trhu sú predovšetkým transakcie s rezervnými peniazmi. V danom čase niektoré komerčné banky vykazujú prebytok a iné nedostatok zákonom predpísaných minimálnych rezerv. Nedostatok rezerv sa rieši pôžičkou, ktorú poskytujú tie banky, ktoré majú prebytok zákonom predpísaných minimálnych rezerv nad minimálnymi rezervami. Bankové rezervy sa presúvajú z jednej banky do druhej len v podobe zápisov v účtovných knihách. Obchod s bankovými rezervami umožňuje obchodným bankám znížiť na minimum mieru rezerv, ktorá sa nezhodnocuje. Obrat tohto obchodu sa väčšinou zvyšuje vtedy, keď centrálna banka presadzuje politiku ťažko dostupných peňazí a pred periodickou kontrolou bankových rezerv. Pred takýmito kontrolami sa úrokové miery značne zvyšujú - na londýnskom peňažnom trhu napríklad až o 150 percent .[12]

Bežne sa za tento druh pôžičiek poskytuje poplatok, ktorý je nižší ako diskontná sadzba centrálnej banky.

Subjektami, ktoré vystupujú na peňažnom trhu sú orgány verejného sektora, peňažné inštitúcie, podniky a domácnosti. K nástrojom peňažného trhu patria pokladničné poukážky (splatné do 30, 60, 90 dní), depozitné certifikáty, komerčné cenné papiere (zmenky a pod.) atď. Pre cenné papiere peňažného trhu je charakteristický vysoký stupeň likvidity a menšie cenové fluktuácie. Preto sú s obľubou využívané bankami a obchodnými spoločnosťami na dosiahnutie zisku z nadbytočných prostriedkov, ktorými disponujú iba dočasne.

Cenou na peňažnom trhu je úrok.

Úrok je považovaný za "cenu cien". Podľa úroku sa oceňujú všetky druhy renty, cena pôdy, kurzy obligácií, akcií, hypotekárne úvery, devízové kurzy atď. a vplýva tak prirodzene na všetky dôležité makroekonomické ukazovatele - spotrebu, bytovú výstavbu, investície, hodnotu aktív obyvateľstva, hrubý domáci produkt, infláciu, zamestnanosť, export, import a pod.

Výška úroku je výsledkom vzťahu medzi ponukou a dopytom po peňažnom kapitáli, ale i dôsledkom monetárnej politiky centrálnej banky, ktorá môže mať buď reštriktívny alebo expanzívny charakter. Cieľom monetárnej politiky je zabezpečenie peňažnej rovnováhy, ktorá je základom stability celej ekonomiky.

V ekonomike neexistuje iba jedna úroková sadzba, ale veľa druhov, pretože jestvuje veľa rôznych finančných nástrojov. Úrokové sadzby sa odlišujú najmä podľa charakteru pôžičky alebo dlžníka. Na výšku úrokových sadzieb vplývajú hlavne lehoty splatnosti, riziko, likvidita, administratívne náklady atď. Väčšina úrokových mier sa pohybuje synchrónne s úrokovou mierou trojmesačných pokladničných poukážok, aj keď prémie za riziko a splatnosť sa z roka na rok menia. Ak sa v literatúre hovorí o úrokovej miere všeobecne, myslí sa na úrokovú mieru z krátkodobých štátnych cenných popierov. [13)]

Dôležitou skutočnosťou pri tomto druhu ceny je rozlišovanie medzi nominálnou a reálnou úrokovou mierou.

Nominálna úroková miera - je úroková miera vyjadrená v peniazoch.

Reálna úroková miera je korigovaná o infláciu. Je definovaná ako nominálna úroková miera mínus miera inflácie.

Prirodzene, že v inflačnom období je potrebné počítať výnos z investícií pomocou reálnej úrokovej miery.

Peňažný trh možno členiť na:

a) bankovo organizovaný trh - na ktorom obchodujú emisné a komerčné banky. Je tiež trhom, ktorý uspokojuje ponuku a dopyt medzi bankami a nebankovými podnikateľmi,

b) neorganizovaný trh - medzi nebankovými podnikateľmi navzájom. [14)]

Stretávame sa i s členením peňažného trhu na:

a) peňažný trh v širšom chápaní - pod ktorým sa rozumejú všetky pôžičky uskutočnené prostredníctvom bánk, finančných inštitúcií a de fakto všetkých, ktorí požičiavajú. V tomto chápaní do peňažného trhu možno započítať i krátkodobé pôžičky realizované bankami ich pravidelným zá-

kazníkom (krátkodobá úverová politika),

b) peňažný trh v užšom chápaní zahrňuje iba voľne obchodovateľné cenné papiere s vysokou úrokovou sadzbou, ktoré sú predávané a kupované na voľnom trhu na princípe anonymity. [15]

Kapitálový trh je trhom strednodobého a dlhodobého kapitálu, ktorý slúži výlučne na financovanie investícií [16] - v tom sú zásadné rozdiely medzi peňažným a kapitálovým trhom.

Na kapitálovom trhu sa uskutočňujú transakcie spojené s mobilizovaním a rozdeľovaním strednodobých a dlhodobých peňažných prostriedkov najmä na základe voľne obchodovateľných cenných papierov.

Tento trh býva často označovaný aj ako trh cenných papierov alebo trh akcií. Obidva názvy považujeme za menej presné ako kapitálový trh. Prvý je ovaľa širší pojem, pretože zahŕňa i cenné papiere peňažného trhu, dispozičné cenné papiere atď., ktoré na kapitálovom trhu nevystupujú. Druhý názov je, naopak, užší ako kapitálový trh. Vylučuje okrem akcií ďalšie nástroje kapitálového trhu, medzi ktoré patria vládne cenné papiere (obligácie, tiež nazývané bondy), obligácie miestnych samosprávnych orgánov, obligácie spoločností, podnikov, hypotekárne záložne listy, deriváty a pod.

Subjekty kapitálového trhu sú rôzne - štát, miestne samosprávne orgány, spoločnosti, banky, poisťovne, penzijné fondy a v stále väčšej miere sa na ňom podieľa predovšetkým obyvateľstvo.

Cenami na kapitálovom trhu sú kurzy cenných papierov - akcií, obligácií atď.

Kapitálový trh možno členiť na primárny a sekundárny.

Na primárnom trhu, označovanom i ako trh nových cenných papierov u rôznych hospodárskych subjektov - kupcov, ktorými môžu byť i jednotlivci. Vydávajúca spoločnosť získava peniaze na investície práve pri predaji na primárnom trhu.

Pred lehotou splatnosti (tiež sa používa pojem dospelosti) možno cenné papiere lombardovať u peňažného ústavu (dať do zástavy) a takýmto spôsobom získať úver.

Cenné papiere sa môžu, v období od emisie do doby splatnosti, ďalej predávať a kupovať na sekundárnom trhu (označovanom ako trh starých cenných papierov), čím získajú dôležitú črtu likvidity. Tento trh umožňuje ekonomickým subjektom pružne meniť štruktúru svojich aktív bez toho, že sa musí viazať na nositeľa záväzku (emitenta, t.j. vystavovateľa cenného papiera). Emitent na sekundárnom trhu už z cenného papiera nezískava žiadne ďalšie prostriedky.

Sekundárny trh má dve funkcie:

1. zvyšuje likviditu cenných papierov, tým že uľahčuje ich predaj za hotové, zvyšuje ich atraktívnosť a uľahčuje tak ich predaj na primárnom trhu,

2. určuje cenu cenných papierov, ktoré emitujú subjekty predávajúce na primárnom trhu. Subjekty, ktoré na primárnom trhu nakupujú, zaplatia vydávajúcemu subjektu iba takú cenu, ktorú podľa ich očakávania stanoví pre daný cenný papier sekundárny trh. Čím bude vyššia cena cenného papiera na sekundárnom trhu, tým vyššia bude i jeho cena na primárnom trhu, ktorú získa emitent. Podmienky na sekundárnych trhoch sú pre emitentov, ktorí zvyšujú svoj kapitál mimoriadne významné.

Sekundárny trh môže byť neorganizovaný, uskutočňovaný na základe inzerátov, medzi príbuznými, známymi a pod., a organizovaný. Sekundárne kapitálové trhy zvyknú byť organizované dvojakým spôsobom. Jedným je organizácia formou búrz (anglicky stock exchange), kde sa stretáva reprezentatívna ponuka a dopyt po cenných papieroch najväčších, najznámejších a najbonitnejších firiem a kde sa vytvára tzv. "objektívna cena"/"fair price"). Burza je indikátorom stupňa dôvery v zdravé finančné pomery podnikov a tým, že objektivizuje ceny kapitálu uľahčuje hospodárskym subjektom investičné rozhodovanie. Vo svojich funkciách je burza nezastupiteľná.

Ďalším spôsobom organizovania sekundárneho kapitálového trhu vo vyspelých trhových ekonomikách je organizovanie voľne prístupných trhov (OTC - over the counter), na ktorých sú voľne rozmiestnení obchodníci (dealeri) vybavení základnou zásobou cenných papierov, ochotní kedykoľvek kupovať a predávať cenné papiere každému kto príde a je ochotný prijať ich ceny. V súčasnosti sú jednotliví obchodníci spojení prostredníctvom počítačov, takže vzájomne poznajú svoje ceny cenných papierov, čo vedie k tomu, že sa príliš neodlišujú od trhov organizovaných prostredníctvom búrz. Väčšina cenných papierov (60 - 80 %) sa predáva prostredníctvom trhu OTC.

V USA napríklad sa na trhu OTC obchoduje s 25 000 titulmi akcií, čo je zhruba štrnásťkrát viac ako na najväčšej burze v USA New York Stock Exchange (NYSE) a denne sa mimo burzy predá pomocou moderného telekomunikačného systému NASDAQ 100 mil. akcií. [17] Na Slovensku i v Česku je v súčasnosti na organizáciu mimoburzového trhu pripravený tzv. RS-Systém. Jeho zvláštnosťou je, že môže naň vstúpiť každý priamo bez sprostredkovateľov.

Sekundárny kapitálový trh možno členiť i z hľadiska finančných nástrojov, s ktorými sa na danom kapitálovom trhu obchoduje - napríklad trh burzového kapitálu (tvorí ho skupina cenných papierov kótovaných na burze), trh akcií, trh štátnych obligácií, trh derivátov a pod. Vývoj v tejto oblasti určite ešte nie je ukončený.

Ďalším kritériom je spôsob získavania prostriedkov na kapitálovom trhu - vznik dlžobného záväzku (trh obligácií), a vznik nároku na spoluvlastníctvo kmeňového majetku a zisku spoločnosti (trh akcií).

Poistný trh - všeobecne - je trhom poistenia a zaistenia.

V literatúre sa stretávame so začleňovaním poisťovní do peňažného trhu. Osobitné služby, ktoré poisťovne poskytujú i dĺžka trvania poistnej ochrany nás oprávňujú k vyčleneniu poistného trhu ako osobitnej zložky finančného trhu.

Na poistnom trhu sa stretáva ponuka a dopyt po špecifickom druhu tovaru - po poistnej ochrane, ktorá má obligatórny i fakultatívny charakter.

V našich podmienkach poisťovne poskytujú:

- poistenie majetku a zodpovednosti za škody,
- poistenie osôb.

Cenou na poistnom trhu je poistné.

Zvláštnosťou v oblasti poisťovníctva je podmienená návratnosť a neekvivalentnosť. Podmienená návratnosť znamená, že k návratnosti dôjde iba vtedy, ak sa naplní určitá podmienka, poistná príhoda (havária, živelná pohroma, dosiahnutie určitého veku, úraz a pod.). Neekvivalentnosť sa prejavuje v tom, že ak už vznikla poistná príhoda, výška návratnej peňažnej sumy je vždy odlišná od sumy, ktorú fyzická alebo právnická osoba predtým za poistné zaplatila.

Poisťovne sa prirodzene v súčasných trhových ekonomikách nezaoberajú iba poisťovacou a zaisťovacou činnosťou, ale svojím obrovským kapitálom vstupujú i na peňažný a kapitálový trh. Súčasne sa stávajú prostredníctvom akciovej formy podnikania spoluvlastníkmi bánk, búrz a pod. Táto previazanosť je i v opačnom smere.

Ostrú deliacu čiaru nie je možné dať medzi žiadnu zložku finančného trhu. Sú vzájomne previazané prostredníctvom nástrojov, subjektov, operácií, vlastníctvom a pod.

Na **devízovom trhu** sa uskutočňujú devízové transakcie - t.j. nákup alebo predaj jedných národných peňazí za druhé. Ponuka a dopyt po cudzích peniazoch vznikajú v dôsledku ponuky a dopytu po cudzích tovaroch, službách alebo aktívach.

Ponuka a dopyt po devízach určujú devízový kurz v rámci určitých hraníc, ktoré sú dané charakterom kurzového systému, do ktorého daná krajina patrí.

Kurzovým systémom sa rozumie súbor pravidiel, dohôd a inštitúcií, podľa ktorých sa uskutočňujú a inkasujú platby v rámci transakcií, ktoré presahujú hranice krajín.

Devízvoý kurz je považovaný za príliš dôležitý, než aby sa ponechal neregulovanému trhu. Devízové kurzy majú vplyv na zahraničný obchod, infláciu, HDP a iné dôležité makroekonomické veličiny. Preto existuje len veľmi málo krajín, ktoré ponechávajú určovanie devízových kurzov výlučne na trhové sily - ponuku a dopyt. (Príkladom sú USA v období Reaganovej administratívy v polovici sedemdesiatych a začiatkom osemdesiatych rokov.) Väčšina vlád sa však snaží pôsobiť, intervenovať na devízovom trhu prostredníctvom nákupov a predajov mien tak, aby predišla väčším výkyvom kurzov alebo aby ich udržala na úrovni, ktorá je dôležitá pre ich ekonomické a politické ciele. Takýmto devízovým kurzom hovoríme (na rozdiel od predchádzajúcich - voľne plávajúcich kurzov) riadené alebo pružné menové kurzy. V súčasnom období takto k devízovému kurzu pristupujú USA, Japonsko, Veľká Británia, Kanada.

Niektoré krajiny uplatňujú politiku pružných kurzov v rámci cielených zón. Buď individuálne alebo kolektívne stanovia široké pásma, v ktorých môžu meny kolísať a intervenujú aby udržali kurzy v ich rozpätí.

Ďalšou možnou praxou je združovanie krajín do menového bloku s cieľom vzájomne stabilizovať menové kurzy, zatiaľ čo voči ostatným menám sa môžu pružne meniť (k najvýznamnejším patrí Európsky menový systém /EMS/).

Takmer väčšina malých krajín uplatňuje princíp "zavesenia" svojej meny na nejakú významnú menu, prípadne celý "kôš" mien. To je i náš prípad. Túto metódu začala ŠBČS používať v júni 1981. Odvtedy sa menový kôš v čase existencie ČSFR zmenil trikrát, a to pokiaľ ide o meny i o ich percentuálny podiel v koši, tzv. váhy. K 2. januáru roku 1992 bol menový kôš nasledovný: 49,07 USD, 36,15 DEM, 8,07 ATS, 3,79 CHF a 2,92 FRF. Kurz koruny k hlavným voľne vymeniteľným menám sa stanovuje denne na základe koša tých konvertibilných mien, ktoré sa najviac podieľajú na platobnej bilancii Slovenska. Po menovej odluke sa kurz Sk viaže naďalej na kôš piatich mien, Čk je viazaná už iba na dve meny - USD a DEM.

Devízový kurz možno definovať ako cenu peňažnej jednotky jednej krajiny vyjadrenú v peňažných jednotkách iných krajín. Vyjadruje určité množstvo základných jednotiek domácej meny, ktoré je priradené k jednotke zahraničnej meny alebo vyjadruje zlomok základnej jednotky zahraničnej meny, ktorá je priradená k základnej jednotke domácej meny. (Napr. 1 libra = 1,8 dolárov, 0,56 libry = 1 dolár.) V prvom prípade ide o priamy kurzový záznam, v druhom prípade o nepriamy kurzový záznam. Vo Veľkej Británii sa používa i percentuálny záznam na kotáciu iných libier, napríklad juhoafrickej, sudánskej a iných voči libre anglickej (GBP). Anglická libra predstavuje 100 % a parita iných libier voči libre anglickej sa vyjadruje v podobe % úroku alebo % diskontu z libry anglickej. V našom kurzovom liste sa uplatňuje priamy kurzový záznam, t.j. jedna zahraničná jednotka = počet domácich menových jednotiek.

Na devízový kurz vplýva množstvo faktorov. Patrí k nim napríklad pomer cenových hladín, clá a kvóty, preferencie domáceho versus zahraničného tovaru, produktivita, inflácia, domáce a zahraničné úrokové sadzby, zmeny v miere rastu peňažnej zásoby, zmeny v očakávaní budúceho kurzu a pod.

Príčinou pohybu devízových kurzov sú zmeny vo vývoji všetkých faktorov, ktoré ho ovplyvňujú. Preto je devízový trh, podobne ako trh akcií a iných aktív, charakteristický cenovými zmenami, ktoré je veľmi náročné

predpovedať.

Devízový trh je vo svete organizovaný prostredníctvom banky ako voľne prístupný trh, na ktorom je niekoľko stovák dealerov (väčšinou bánk) pripravených kúpiť alebo predať depozitá znejúce na zahraničné meny. Pretože títo dealeri sú v neustálom telefonickom a počítačovom spojení, je tento trh veľmi konkurenčný. Devízový trh, na ktorom sa určujú devízové kurzy uvádzané vo finančných správach je "veľkoobchodným trhom", na ktorom nakupujú vlády, banky a spoločnosti.

Jednotlivci nakupujú zahraničnú menu na "maloobchodnom trhu" od bánk, dealerov a pod. za maloobchodnú cenu, ktorá je vyššia ako veľkoobchodná cena.

Funkciou devízového trhu je okrem vyrovnávania platieb medzi krajinami, zabezpečovania úveru a pod. i poistenie proti devízovým rizikám. (Anglický výraz pre krytie devízového rizika je "hedging". Zabezpečenie voči devízovému riziku je možné realizovať buď prostredníctvom netermínového trhu, ktorý predpokladá existenciu devízových prostriedkov v hotovosti, alebo existenciu úverových zdrojov v zahraničí prostredníctvom termínových operácií, ako sú napr. swapy, financial futures, option a pod. Termínové operácie sa na devízových trhoch často uskutočňujú i zo špekulačných dôvodov, najmä v dôsledku pohyblivých kurzov mien (floatingu).

Trh drahých kovov je reprezentovaný najmä trhom zlata, menší význam má trh striebra a platiny.

Po definitívnom páde zlatého štandardu vo forme zlatej devízy v roku 1971, keď USA zrušili vymeniteľnosť dolára za zlato, po demonetizácii zlata je väčšina držby tohto drahého kovu v rukách subjektov voľného trhu, vlád a MMF. I keď zlato prestalo byť svetovými peniazmi, naďalej tvorí súčasť menových rezerv spolu s dolármi, markami a pod. V prípade, že sa platobná bilancia dostane do vážnych problémov, možno zlato predať alebo dať do zástavy a získať tak prostriedky, potrebné na vyrovnanie salda platobnej bilancie.

Obchodovanie so zlatom vo veľkom sa sústreďuje vo finančných centrách v Londýne, Zürichu, New Yorku, Frankfurte, Bejrúte, Tokiu a ďalších, kde sa formuje jeho cena.

Ponuku zlata tvorí nová produkcia alebo predaje centrálnych bánk a dopyt - nákupy pre menové účely, priemyselné i umelecké spracovanie alebo tezauráciu.

Na trhu sa uplatňujú obchody na základe promptných a termínových operácií i špekulácií..

V medzinárodnom obchode sa zlato váži v trojských unciách (31,1034 g). Cena trojskej uncie je na medzinárodných trhoch pohyblivá. Obchody sa uskutočňujú v zliatkoch (tehlách) o váhe 350 - 450 trojských uncií, čo je približne 11 - 14 kg. Rýdzosť zlata musí byť najmenej 995 tisícinová (995/1000) a zaručená značkou niektorej poverenej medzinárodnej afinérie.

V posledných rokoch zaznamenala cena zlata nasledovné zmeny: [18]

1980	614,63 USD
1981	460,13 "
1982	357,64 "
1983	423,68 "
1984	360,72 "
1985	317,33 "
1986	368,03 "
1987	446,53 "
1988	436,84 "
1989	381,53 "
1990	383,70 "
1991 k 29.4.	348,20 "
1992 k 1.5.	337,50 "

Z tabuľky je vidieť obrovský nárast ceny zlata v porovaní s rokom 1973 - 42,22 USD/1 trojskú unciu - kedy USA druhýkrát začiatkom 70-tych rokov devalvovali dolár. Na voľnom trhu sa v tom čase pohybovala cena zlata za 1 trojskú unciu okolo 90 dolárov.

Z ceny zlata na medzinárodnom trhu sa odvodzuje i cena zlata v korunách prepočtom k platnému kurzovému lístku, t.j. k 1.5.1992 jedna trojská uncia zlata stála 9 821,25 korún.

Bežný občan u nás si zlato môže zakúpiť buď vo forme šperkov, alebo zlatých mincí.

Výkup zlata v zlomkoch sa zakladá na zmluvných cenách, ktoré sú odvodené od svetových cien.

Vzájomná previazanosť neexistuje len medzi jednotlivými zložkami národného finančného trhu, ale i medzi národným a medzinárodným finančným trhom.

Medzinárodný finančný trh je reprezentovaný finančnými transakciami vo forme devízových obchodov, pohybu krátkodobého a dlhodobého kapitálu a zahraničných platobných prostriedkov (devíz). Medzinárodný finančný trh zahŕňa tiež národné finančné trhy ako i euromenový trh, ktorý vystupuje ako špecifický medzinárodný (nadnárodný) článok menovej a úverovej sústavy.

Euromenový trh je medzinárodným bankovým trhom, ktorý sa špecializuje na transakcie s pôžičkovým kapitálom v euromenách. Na jednej strane tu ide o zložitý systém vzťahov, ktoré súvisia s akumuláciou a redistribúciou pôžičkového kapitálu v medzinárodnom rozsahu, a na druhej strane ide o súhrn finančno-úverových inštitúcií, ktoré sprostredkúvajú pohyb peňazí a kapitálu.

Za **euromeny** sa považujú voľne vymeniteľné peňažné jednotky, ktoré sú mimo rámca kontroly emitujúcej krajiny (napr. USD uložené v západoeurópskych bankách) a vo svete sa voľne premiestňujú vo vlastnom národnom okruhu a využívajú daňové, úrokové a iné výhody v porovnaní s národnými menami.

Súčasťou euromenového trhu sú i tzv. "Offshore" centrá, ktorých vedúcou zložkou je Londýn. "Offshore" znamená, že ide o finančné trhy mimo kontinent. Týmto termínom sa označujú bankové transakcie, ktoré prebiehajú mimo bankový systém príslušnej krajiny, kde funguje uvedené finančné centrum a zároveň sú tieto transakcie mimo kontroly a zákonodarstva vládnych orgánov príslušnej krajiny. "Offshore" centrá

sú finančnými "rajmi" so silnou redukciou daňových a devízových obmedzení. Sú to najmä Bahamy (Nassau), Kajmanské ostrovy, Panama, Hongkong, Singapur atď.

Medzinárodné finančné trhy, napriek tomu, že vystupujú ako súbor vzájomne previazaných trhov, možno členiť rovnako ako národné finančné trhy z rôznych hľadísk. Okrem toho ich možno členiť i z teritoriálneho hľadiska.

Z teritoriálneho hľadiska vystupuje medzinárodný finančný trh vo forme jednotlivých finančných centier ako napríklad:

- Londýn (uvádzaný ako najväčší finančný trh, z hľadiska časového pásma vystupuje ako prestupný trh pre americký a európsky trh), ďalšie významné západoeurópske finančné centrá sú: Amsterdam, Paríž, Frankfurt, Zürich, Viedeň atď.,
- finančný trh v Tokiu (stáva sa dominantným trhom, jeho význam bude rásť v dôsledku perspektívy premeny yenu na rozhodujúcu rezervnú a transakčnú menu v medzinárodnom platobnom styku. Tokijská burza sa stala v roku 1987 najväčšou na svete),
- severoamerické trhy (najvýznamnejšie centrá - New York, Philadelphia, Miami a Chicago),
- finančné trhy na Blízkom a Strednom východe (Bejrút, Dubaj, Bahrajn, Abu Dabí),
- finančné trhy juhovýchodnej Ázie (Singapur, Hongkong),
- Austrálsky finančný trh - Sydney.

V literatúre sa vyskytujú aj iné väzby a názvy trhov, napríklad:

Svetový trh kapitálu - tvorí svetový peňažný a euromenový trh, ktorý sa ďalej člení na europeňažný, euroúverový a trh eurooblígácií (tzv. eurobondov).

Pre súčasnosť je typické splývanie národných a medzinárodných finančných trhov, čo sa charakterizuje ako globalizácia, ktorá umožňuje postupne realizovať bankové obchody vo všetkých finančných centrách sveta nepretržite 24 hodín. Umožňuje to uplatňovanie moderného a rýchleho medzinárodného informačného systému, na základe telekomunikačnej integrovanej siete a elektronického systému.

1/ P. A. Samuelson, V. D. Nordhaus: Ekonómia I, Bradlo Bratislava 1992 str. 249

2/ F. Pavelka, J. Pruchová: Měnové a finanční soustavy v kapitalistických státech, Praha 1987, str. 46

3/ V. Beneš, P. Musílek: Burzy a burzovní obchody, Informatorium Praha 1991, str. 13

4/ Kolektív: Podnikateľské financie a burzovníctvo, II, časť ES VŠE Bratislava 1991, str. 162

5/ J. Vedej: Trh ako ekonomický faktor rozvoja, interný materiál VÚB Bratislava

6/ F. Pavelka, J. Pruchová: cit. dielo, str. 47

7/ Š. Torma, J. Sipko: Platobný styk v medzinárodnom obchode, ES VŠE Bratislava 1991, str. 27

8/ V. Beneš, P. Musílek: citované dielo, str. 15 a v mnohých ďalších prameňoch

9/ Kolektív: Financie a mena I. časť, ES VŠE Bratislava 1992, str. 162

10/ F.S. Mishkin" Ekonomie peněz, bankovnictva a finančního trhu, Economia Praha 1991, str. 50 - 51

11/ Ekonóm č. 51/1992, str. 20

12/ V. Bachar: Peniaze súčasného kapitalizmu, Vyd. SAV, Bratislava 1987, str. 58

13/ P. A. Samuelson, W. D. Nordhaus: citované dielo, str. 262

14/ Kolektív: Financie a mena I. časť, ES VŠE Bratislava 1992, str. 162

15/ V. Musílek, P. Beneš: citované dielo, str. 14

16/ Pod investíciami sa tu chápu nielen prostriedky vynaložené na reálne investície (stroje, zariadenia, suroviny, hotové výrobky atď.), ale i prostriedky vynaložené na nákup cenných papierov.

17/ T. Tepper, M. Kápl: Peníze a Vy, Econtax Press, Praha 1991, str. 213

18/ Ekonóm č. 21/1992, str. 20

ELTECO

AJ VAŠEJ BANKE DODÁME:

- zálohové zdroje U. P. S. (300 VA až 200 kVA)
- zdroje pre zálohovanie osvetlenia
- kurzové tabule
- videovrátniky

Informácie: ELTECO a. s., P. p. C-9
010 01 Žilina
tel.: 089/413 91, 440 38, 440 42
fax: 089/529 63, 477 56, 482 78

NOVÉ MINCE V ČESKEJ REPUBLIKE

Urobte svojim akciám dobre!

Zoberte ich na Bratislavskú opčnú burzu!

Nenechávajte svoje akcie ležať doma! Budú preležané a stratia svoju hodnotu. Ukážte im kúsok sveta! Na Bratislavskej opčnej burze Vaše akcie zažijú jeden z najmodernejších spôsobov obchodovania s akciami. A navyše - obchodovaním na Bratislavskej opčnej burze zabezpečíte svojim akciám stabilitu - a to majú akcie rady.

Je to na Vás! Uveďte svoje akcie do spoločnosti úspešných!
Vynikajúco sa Vám odvďačia!

BB

Bratislavská opčná burza

Vaše riziko v správnych rukách

Oficiálni brokeri Bratislavskej opčnej burzy:
Slovenská štátna sporiteľňa, tel.: 2020305 • AGROBANKA, Banská Bystrica, tel.: 088/395249 • CASSOVIAINVEST, a.s., Košice, tel.: 095/4105225 • Investičná a rozvojová banka, Bratislava, tel.: 526632 • Harvard Capital and Consulting Slovakia, a.s. tel.: 65783 • Slovenská poľnohospodárska banka, ú.s., Bratislava, tel.: 2021318 • Všeobecná úverová banka, a.s., tel.: 3193071 • Severoslovenská investičná spoločnosť /SEVIS/, tel.: 089/22489 • Prvá komunálna banka, a.s., Žilina, tel.: 089/44509 • ĽUDOVÁ BANKA, Bratislava, tel.: 499278, 364847 • EAST BROKERS /COOPEX-Invest/, tel.: 221134, 220800 • Prvá slovenská investičná, a.s., tel.: 63206, 63529 • INVESTUNION, investičná a.s., tel.: 20722226, 2072241 • Istrobanka, a.s., tel.: 331744 •Poštová banka, a.s., tel.: 335980 • Tatrabanka, a.s., tel.: 331351-7 kl. 320

Ďalšie informácie si vyžiadajte u niektorého z oficiálnych brokerov Bratislavskej opčnej burzy

Je BIATEC právom na novej slovenskej minci?

PhDr. Eva Koľníková, DrSc., Archeologický ústav SAV

Symbolika na nových minciach Slovenskej republiky iste vzbudzuje pozornosť značnej časti obyvateľstva. Možno rovnako, ako ich kúpna sila. Kladú sa otázky, čo viedlo štát, vydavateľa peňazí, k výberu takých symbolov ako je neolitická „venuša" z Nitrianskeho Hrádku, keltská minca z Bratislavy, včasnostredoveký kríž so sv. Trojicou z Veľkej Mače, Madona z Kremnice (všetko vo výstižnej výtvarnej realizácii). Samozrejme, okrem tých, ktoré predstavujú oficiálnu štátnu symboliku, ako aj štátny znak. Diskutuje sa aj o opodstatnenosti, či oprávnenosti tejto voľby. Mince sa však už razia a postupne sa dostávajú do obehu.

Z celého súboru najmä korunových nominálov (1, 2, 5, 10 Sk) je zreteľné, že ich symbolika sa úzko viaže k dávnej minulosti Slovenska. Zámer vydavateľa mincí bol teda jednoznačný. Prostredníctvom zvolených symbolov – konkrétnych historických artefaktov – evokovať významné dejinné epochy, priblížiť ľuďom pozoruhodnú históriu tejto krajiny. Pripomenúť vyspelé civilizácie, ktoré sa v toku dejín vystriedali na území dnešného Slovenska, naznačiť, čo z nich doznieva v našej súčasnej kultúre a vzdelanosti, v ekonomickom a technickom pokroku. Pri výbere týchto historických symbolov ide o postavenie a upevňovanie historického vedomia národa, o demonštráciu hĺbky historických koreňov Slovenska, pred sebou i pred okolitým svetom. Sotva sa nájde ďalšia krajina, ktorá na svojich minciach prezentuje historické motívy v podobe konkrétnych archeologických a kunsthistorických nálezov.

Na nový slovenský päťkorunák sa teda dostal BIATEC. Je to vlastne rub jednej z najstarších mincí vydávaných na území dnešného Slovenska v čase jeho osídlenia Keltmi. Jazdec na cválajúcom koni drží ratolesť, ako symbol mieru. V spodnej časti obrazu je nápis BIATEC. Skúsme sa zamyslieť nad otázkou, či tejto historickej pamiatke patrí tak významné postavenie – právo predstavovať symbol na novej slovenskej minci.

Doterajšie numizmatické a archeologické výskumy, stovky nájdených mincí príbuzných tej, čo nesie názov BIATEC, svedčia o tom, že Kelti, jeden z prvých historicky známych národov, razili svoje mince aj na území dnešnej Bratislavy, cca v rokoch 70–44 pred Kristom. V jej priestore si vybudovali opevnené centrum – oppidum. Sústreďovali sa v ňom hospodárske i politické aktivity keltského obyvateľstva – obchod, vojenská sila, správne orgány i jeho duchovný život. Bolo sídlom predstaviteľov politickej a hospodárskej moci. Na území oppida fungovala aj mincovňa. Mince, ktoré sa v nej v tom čase razili, nemajú obdobu v celom vtedajšom keltskom svete. Zhotovovali ich z kvalitného kovu – zo striebra i zo zlata. Najmä veľké strieborné nominály (cca 25 mm, hmotnosť vyše 17 g) vynikajú aj bohatou škálou nezvyčajných vyobrazení, dokonca majú latinkou zhotovené nápisy. Prvýkrát sa tak na našom území použilo latinské písmo. V poslednom čase sa však stopy písma zistili aj na úlomkoch hlinených nádob nájdených pri archeologických výskumoch na pôde Bratislavy. Naznačuje to vzdelanostnú úroveň jej keltských obyvateľov.

Medzi mincami z bratislavskej keltskej mincovne, ktoré sú opatrené nápismy (eviduje sa ich 15 druhov) sa najčastejšie vyskytuje BIATEC. Iste preto sa časom ujal pre všetky tieto mince názov biateky. Čo nápis, to iné pozoruhodné vyobrazenie. Na lícnej strane sa zvyčajne striedajú rôzne stvárnené hlavy, na rube je povväčšine jazdec na koni. Vyskytujú sa však aj rôzne mytologické motívy – bájne zvieratá ako napr. harpyja – vták s ľudskou hlavou, kentaur – kôň so ženskou hornou časťou tela, grif – okrídlený lev s hlavou orla, do klbka stočený drak, či celý rad reálnych zvierat ako totemových symbolov: medveď, diviak, vlk. Pozoruhodné sú aj scény ako človek zápasí s medveďom, dravá šelma zožiera ľudské končatiny. Vyobrazenia na bratislavských keltských minciach sú zvláštnou kronikou života Keltov.

Keltské kniežatá v oppide na území Bratislavy si k razbe mincí prizývali cudzích, rimskych i galtských odborníkov, pokiaľ sa do tejto práce nezaučili ich vlastní majstri. Potvrdzuje to ich kontakt so súčasným civilizovaným svetom. Numizmaticko-historický výskum už dlhé roky analyzuje problematiku tohto fenoménu, rekonštruuje peňažný systém bratislavských Keltov, posudzuje techniku razby, snaží sa o jej časové vymedzenie, z obrazov na minciach sa pokúša vyčítať hospodársko-spoločenské pozadie doby. Podkladom pre to sú najmä bohaté nálezy mincí. Len z územia Bratislavy, ale napr. aj z Rakúska, Maďarska, Rumunska či Talianska. Od-

Strieborná keltská minca s nápisom Biatec z Bratislavy

zrkadľujú sa v nich rôzne historické udalosti a súvislosti.

Súčasný vedecký výskum bratislavských keltských mincí dospel už k mnohým všeobecne uznávaným výsledkom. Podľa nich, začiatkom 1. stor. pred Kristom došlo v širšej bratislavskej oblasti k zintenzívneniu keltského osídlenia. Spôsobil to aj príchod časti keltského kmeňa Bojov z českých území. Po zrážkach s germánskymi kmeňmi Kimbrov a Teutónov odchádzali Bójovia z pôvodných českých sídiel pozdĺž Dunaja na východ a výrazne prispeli k hospodárskej prosperite tamojšieho keltského obyvateľstva. Priniesli so sebou aj svoje zlaté mince (mali podobu mušle), v novej vlasti ich ale razili s nápisom BIATEC. Podriadili sa tak miestnym zvykom, uznali samostatnosť razby bratislavských Keltov. Dnes by sme povedali, že prispeli k objaveniu a upevneniu ich vlastnej identity. Keďže oblasti okolo Bratislavy neposkytovali dostatočné zásoby zlata, Bójovia prešli na striebornú razbu, ako sa to stalo bežným na východokeltských územiach.

V bratislavskom oppide s razbou mincí začal BIATEC, najmocnejší vládca tohto keltského spoločenstva. Jeho meno sa vyskytuje na zlatých i striebornych minciach, na ich rôznych variantoch i na viacerých nomináloch. Dnes sa už nepochybuje o tom, že nápisy znamenajú osobné mená miestnych vládcov. Svedčí o tom i fakt, že sa vyskytujú napríklad na náhrobných kameňoch. Aj jazykovedné analýzy nápisov potvrdzujú, že majú charakter osobných mien, ktoré dokonca majú konkrétny význam. Napr. COVNOS znamenal krásny, COVIOMARVS útočný, mená zakončené na -RIX, napr. AINORIX, EVOIVRIX, FARIARIX označujú kráľa, vládcu, koncovkou -MARVS, napríklad COBROVOMARVS, BVSSVMARVS, IANTVMARVS, COVIOMARVS dostávali prívlastok veľký. Viaceré z nich majú nekeltský pôvod, napr. TITTO, BVSV, COVNOS, DEVIL, MACCIVS, COISA, NONNOS. Ak by sa zdalo, že je to príliš veľký počet vládcov na krátku dobu existencie oppida, bádanie poskytuje už aj na tento problém vysvetlenie. Opiera sa o záznamy významného antického spravodajcu, znalca keltských pomerov v Gallii – rímskeho politika a vojvodcu Gaia Iulia Caesara. Poznatky, ktoré nadobudol počas vedenia rímsko-galských vojen v rokoch 58–51 pred Kristom na území Gallie sprostredkoval v diele Zápisky o vojne galskej (Commentarii de bello Gallico). Okrem iného v nich opisuje aj spoločenské zriadenie Keltov–Gallov,

Bratislavská keltská minca s nápisom NONNOS

Bratislavská keltská minca s nápisom BVSV

Bratislavská keltská minca s nápisom TITTO

Dva rôzne druhy mincí s nápisom Biatec

Foto: Marta Novotná, SAV

čo je aj pre vysvetlenie pomerov v keltskom oppide na území Bratislavy neobyčajne poučné. V Caesarovej dobe, do časového rámca ktorej spadá jeho existencia aj činnosť mincovne, patrila v Gallii všetka moc rade starších. Tá poverovala výkonnou mocou vždy na rok dvoch vysokých úradníkov: vergobret mal neobmedzenú moc, arkantodan riadil hospodárske záležitosti. Nikde inde v keltskom svete sa táto Caesarova správa nepotvrdzuje tak plasticky, ako na príklade bratislavských keltských mincí s početnými nápismi.

Stopy po miestach, na ktorých v dnešnej Bratislave účinkovali keltski minciari sa dlho nedarilo objaviť. Stredoveká a novodobá zástavba mesta totiž ťažko dovoľuje poodhaliť jej historický závoj. Predsa však, rekonštrukčné práce v budove Pálffyho paláca na bývalej Nálepkovej ulici poskytli nevšedný objav. V pozostatkoch minciarskej dielne sa našlo 22 zlomkov hlinených foriem na odlievanie mincí, 223 zlomkov i celých taviacich téglikov a zlomok keltskej mince.

Dnes sa už nedá predvídať, akú prosperitu by bolo dosiahlo bratislavské keltské oppidum, do akých rozmerov by sa bola rozrástla produkcia jeho mincovne, keby do tohto vývoja nebola zasiahla ruka nepriateľa. Dácki útočníci na čele s kráľom Burebistom spustošili celé keltské osídlenie v oblastiach pri strednom Dunaji... Antický spravodajca Strabón pomenoval to, čo po ich zásahu zostalo „bójskou púšťou". V tom čase zlikvidovali Dáci aj bratislavské oppidum. Stalo sa tak presne pred rokom 44 pred Kristom. Vtedy totiž, v roku Caesarovej násilnej smrti, zavraždili vlastní aj dáckeho kráľa Burebistu. Tento čin znamenal koniec dáckym nájazdom do stredodunajských oblastí.

V čase blížiaceho sa nebezpečenstva obyvatelia bratislavského oppida poukrývali do zeme svoje peňažné hotovosti. Iste v nádeji, že po hrôzach vojny sa k nim opäť vrátia. Tie však boli oveľa silnejšie ako ich nádej. Mince tak v zemi prečkali až do našich dní. Stali sa tak jedným z prvoradých svedectiev o živote na území Bratislavy v čase pred viac ako dvetisíc rokmi.

Keltská minca s nápisom BIATEC, symbolizujúca pozoruhodnú epochu v dejinách Slovenska, prosperitu významného centra na území dnešnej Bratislavy sa teda právom dostala na novú päťkorunovú mincu Slovenskej republiky. Nám na pripomenutie, budúcim generáciám pre pamäť.

Pripravujú odborníkov

BRATISLAVSKÁ OPČNÁ BURZA ORGANIZUJE V I. POLROKU 1993 TIETO SEMINÁRE:

1. Seminár pre začiatočníkov
2. Seminár pre mierne pokročilých
3. Seminár pre pokročilých
4. Test na certifikát pre maklérov
5. Samostatný seminár

1. SEMINÁRE PRE ZAČIATOČNÍKOV

Cieľ seminára:
- oboznámenie sa s termínmi opcia a termínový obchod a ich miestom na finančnom trhu.

Obsah seminára:
- vstup do problematiky,
- dejiny termínových a opčných obchodov,
- rôzne typy opčných a termínových obchodov,
- práva a povinnosti držiteľov a vypisovateľov,
- základné pozície a grafy ziskov a strát,
- účastníci a funkcie opčnej burzy,
- možnosti opčných a termínových obchodov,
- dôvody realizácie termínových a opčných obchodov,
- záverečný test.

Termíny seminárov:
4. máj, 18. máj, 1. jún, 15. jún.
9.00–12.00 vyučovanie
12.00–13.00 prestávka
13.00–17.00 vyučovanie,
Cena seminára: 3 000 Sk (v cene je zahrnuté občerstvenie, obed, učebné materiály).
Počet účastníkov v jednom termíne: 15

2. SEMINÁRE PRE MIERNE POKROČILÝCH

Cieľ seminára:
- oboznámenie sa s opčnými a termínovými stratégiami.

Obsah seminára:
- stručný súhrn seminára pre začiatočníkov,
- faktory určujúce hodnoty opcie,
- opčné stratégie,
- burzové riziká,
- záverečný test.

Termíny a priebeh seminárov:
11. máj, 25. máj, 8. jún, 22. jún.
9.00–12.00 vyučovanie
12.00–13.00 prestávka
13.00–17.00 vyučovanie.
Cena seminára: 3 (v cene je zahrnuté občerstvenie, obed, učebné materiály).
Počet účastníkov v jednom termíne: 15

3. SEMINÁRE PRE POKROČILÝCH

Obsah seminára:
- súhrn poznatkov,
- Black and Scholesov vzorec,
- Bull spread,
- realizačná cena,
- doba po expiráciu opcie,
- Theta,
- neutrálny časový spread,
- úroková miera – Rho,
- štandardná odchýlka pri opciách,
- Vega,
- Straddle,
- Butterfly, Condor,
- Hedging portfolia,
- hedge ratio,
- záverečný test.

Termíny a priebeh seminárov:
20. máj, 27. máj, 17. jún, 24. jún.
9.00–12.00 vyučovanie
12.00–13.00 prestávka
13.00–17.00 vyučovanie.
Cena seminára: 3 500 Sk (v cene je zahrnuté občerstvenie, obed, učebné materiály).
Cena pre market makerov a brokerov: Pre inštitúcie, ktoré sú brokermi alebo market makermi na Bratislavskej opčnej burze bude jeden pracovník tejto inštitúcie vyškolený zdarma a ostatní účastníci budú mať 1 000 Sk zľavu pri každom seminári.

4. TEST NA ZÍSKANIE CERTIFIKÁTU BOB

Broker alebo market maker BOB musí mať certifikát BOB.
Termíny testu:
28. máj, 25. jún.
9.00–12.00
Cena certifikátu: 5 000 Sk
Avízo o zaplatení poplatku za účastníka musí byť prílohou záväznej prihlášky zaslanej najneskôr 10 dní pred termínom seminára, inak nebude prihláška akceptovaná.
Bankové spojenie: VÚB, a. s., Bratislava-centrum, 1837346-112/0200.

5. SAMOSTATNÝ SEMINÁR PRE JEDNOTLIVÉ FINANČNÉ INŠTITÚCIE

BOB organizuje vyššie uvedené semináre aj formou samostatných seminárov pre jednu finančnú inštitúciu na zaškolenie väčšieho počtu jej pracovníkov, a to formou organizácie seminárov priamo v jej priestoroch, resp. po vzájomnej dohode na inom mieste.
Termín seminára: podľa dohody
Počet účastníkov v jednom seminári: 20
Cena seminára: 18 000 Sk (v cene nie je zahrnuté občerstvenie, len učebné materiály).

Náklady spojené s prednášaním (doprava prednášateľa, občerstvenie pre neho a pod., sa hradia osobitne, ak sa seminár nebude konať v priestoroch BOB.
Miesto konania seminárov: Bratislavská opčná burza, Dunajská 4, 814 81 Bratislava, č. tel.: 350 348, tel. a fax: 36 21 34.

Pozvanie do Múzea Maďarskej národnej banky v Budapešti

V prízemí Maďarskej národnej banky v Budapešti je v priestrannej sále zriadená expozícia dejín uhorských a maďarských peňazí od začiatku existencie Uhorského štátu až po súčasnosť. Expozícia zobrazuje jednotlivé obdobia vývoja uhorskej meny a razby jednotlivých panovníkov, vrátane regionálnych razieb pre Slavóniu a Sedmohradsko. Múzeu banky sa podarilo zhromaždiť bohatý a dobre zachovaný materiál strieborných i zlatých razieb výrazne reprezentujúcich vývoj uhorského mincovníctva. Z nášho hľadiska je expozícia zaujímavá najmä bohatým zastúpením mincí razených v Kremnici, čiastočne aj Smolníka. Medzi vystavenými mincami dominujú vysoké nominály, poltoliare, toliare, dukáty a ich násobky. Zo staršieho obdobia obehu papierových platidiel sú zastúpené výberovo len niektoré početné platidlá, najmä nižšie nominály bankocedulí a bankoviek Privilegovanej rakúskej národnej banky. V úplnom zastúpení tu nachádzame uhorské papierové platidlá revolučných rokov 1848 - 49 a všetky papierové platidlá od zavedenia korunovej meny.

Hoci samotná expozícia môže bohatosťou vystaveného materiálu smelo konkurovať numizmatickým expozíciám väčšiny múzeí u nás, myslím si, že jej koncepcia je trochu zastaralá. Dôraz sa kladie na množstvo vystaveného materiálu, ktoré návštevník - laik nie je zväčša schopný počas prehliadky absorbovať.

Menej sa expozícia venuje hospodárskemu a historickému objasneniu postavenia a funkcie vystavených platidiel i menových systémov z uhorského i európskeho hľadiska a aspoň ilustratívnemu porovnaniu cien a platov. Ani pomerne veľká výstavná sála nevyužíva dané priestorové možnosti na zvýraznenie jednotlivých období, sprievodnej dokumentácie a pod. Súčasťou výstavných priestorov je dodatočne vybudovaná galéria, ktorá slúži zároveň ako depozitár bohatej numizmatickej zbierky a ako vcelku dobre vybavená pracovňa kurátoriek múzea. Starostlivo usporiadaná zbierka v depozite zahŕňa tiež platidlá iných štátov a neoficiálnych emitentov a niektoré nepoužité návrhy maďarských platidiel. Vďaka tomu Múzeum Maďarskej národnej banky neslúži iba reprezentácii banky, ale poskytuje aj kvalitnú základňu pre výskumnú prácu.

Múzeum je organizačne súčasťou emisného oddelenia banky, avšak od jeho vlastnej činnosti je - na škodu veci - informačne izolované. Z hľadiska návštevníkov banky i jej prevádzky je múzeum umiestnené vhodne. Horšie je to však s dlhodobým uchovávaním cenného materiálu. Okná výstavnej miestnosti smerujú do frekventovanej ulice s množstvom splodín v ovzduší. Ich negatívny vplyv vidieť na všetkých vystavených strieborných minciach, pokrytých vrstvou komplexných a ťažko odstrániteľných zlúčenín síry. Negatívny dopad extrémne znečisteného ovzdušia pozorujú kurátorky múzea aj na minciach uložených v trezoroch. Latentne, no nie menej nebezpečne vysoká kyslosť ovzdušia pôsobí aj na papierové platidlá a dokumenty. Na tieto skutočnosti - porovnateľné s naším ovzduším v centre Bratislavy - iste pamätá i Národná banka Slovenska pri úvahách o vhodnom umiestnení kabinetu platidiel, ktorý NBS buduje.

Múzeum Maďarskej národnej banky sa síce venuje i osvetovej činnosti, nepatrí ale medzi bežne prístupné múzeá širokej verejnosti. Preto si záujemca musí návštevu vopred dohodnúť s kurátorom múzea. Námahu však ľutovať nebude, v múzeu je naozaj čo pozerať.

Ing. Zbyšek Šustek, CSc.

Návštevníka múzea iste zaujme pamätná zlatá a strieborná minca, ktoré vydala Maďarská národná banka na počesť 650. výročia úmrtia Karola Róberta I.

Karola Róberta I., ktorý pochádzal z neapolskej vetvy dynastie Anjou, zvolili počas búrlivých dejín vtedajšej doby trikrát za maďarského kráľa (dvakrát bol korunovaný). Do maďarských dejín sa zapísal hospodárením so vzácnymi kovmi a zavedením menových reforiem.

V našej vlasti nariadil prvýkrát (1323) razenie strieborne mince s trvalou hodnotou a zriadil šesť nových mincovní (Kremnica, Várad, Pécs, Szatmár, Szolnokbánya, Sedmohradsko), ktoré vyhovovali potrebám vtedajšej doby.

V roku 1325 nariadil razenie prvého maďarského zlatého forintu, ktorý svojou vonkajšou podobou a vnútorným obsahom bol vernou napodobeninou florentského zlatého forintu.

Zlatá minca
Obrovská freska v Dóme v Spišskej Kapitule, zobrazujúca korunováciu Karola Róberta, inšpirovala umelca Andrása Kis-Nagya pre zväčnenie portrétu panovníka na minci.

Strieborná minca
Tvar Anjou-ľalie na strieborne mince je totožný s ľaliou, ktorá je zobrazená na zlatom forinte, vydanom počas panovania Karola Róberta.

Vzdelávanie pracovníkov nemeckých sporiteľní

Doc. PhDr. František Škvrnda, CSc., Bratislava

Nemecké sporiteľne predstavujú významný prvok nemeckého finančníctva a tvoria najväčšiu bankovú skupinu v Nemecku, ktorá sa podiela asi 35 % celkového obchodného objemu úverových inštitúcií. V roku 1991 pôsobilo v Nemecku 749 sporiteľní, ktoré sa ďalej organizovali na dvoch vyšších úrovniach. Komunálne sporiteľne vytvárali 13 regionálnych sporiteľňových a žírových zväzov, ktoré pôsobili v jednotlivých spolkových krajinách, kde k nim patrili aj krajinské stavebné sporiteľne. Regionálne sporiteľňové a žírové zväzy spolu s krajinskými bankami a žírovými centrálami (Landesbanken/Girozentralen) vytvárali Nemecký sporiteľňový a žírový zväz, v rámci ktorého fungovali aj ďalšie špeciálne inštitúcie ako napr. leasingové, faktoringové a poisťovacie spoločnosti a i. Nemecká sporiteľňová organizácia mala okolo 300 000 zamestnancov, z ktorých 90 % malo ukončených aspoň jeden z rôznych stupňov profesiového vzdelávania.

Profesiové vzdelávanie v nemeckých sporiteľniach má už bohaté tradície a buduje sa od konca XIX. storočia. S vnútropodnikovým vzdelávaním sa v sporiteľniach začalo v roku 1888. Od roku 1907 sa v Hannoveri uskutočňovali "inštruktážne kurzy" pre pracovníkov sporiteľní. V roku 1920 sa v tomto smere zriadila nemecká sporiteľnícka škola, ktorá pôsobila na regionálnej úrovni. A nakoniec v roku 1928 vznikol v Berlíne "Inštitút pre obecné sporiteľníctvo a úverovanie", ktorý mal už celonemeckú pôsobnosť.

V súčasnosti tvorí profesiové vzdelávanie v nemeckých sporiteľniach zložitý a rozsiahly, ale precízne zorganizovaný a efektívne pôsobiaci systém, ktorý účinne prispieva k zdokonaľovaniu činnosti nemeckých sporiteľní, ako z hľadiska ich vnútornej organizácie a fungovania, tak aj navonok, pri pôsobení na trhu a na klientov.

Profesiové vzdelávanie v nemeckých sporiteľniach je elementom väčšieho systému profesiového vzdelávania ("Berufsbildung"), ktorý predstavuje špecifickú ale organickú, neoddeliteľnú časť nemeckej vzdelávacej sústavy. Profesiové vzdelávanie sa zakladá na všeobecnom vzdelávaní, vychádza z neho. Aktualizuje a konkretizuje ho v závislosti na osobitostiach sféry (oblasti) hospodárskeho a sociálneho života spoločnosti, pre pôsobenie v ktorej sa pracovník pripravuje. Chápe sa nielen ako spôsob prípravy, ktorý má umožniť jednotlivcovi (pracovníkovi) zúčastňovať sa odborne profesiovo a sociálne na rozvojových procesoch v zamestnaní, v organizácii.

V profesiovom vzdelávaní sa dajú vyčleniť dve veľké oblasti: **základné profesiové vzdelávanie** ("berufliche Ausbildung") a **ďalšie profesiové vzdelávanie** (berufliche Weiterbildung"). Hlavný rozdiel medzi nimi spočíva v tom, že základné profesiové vzdelávanie sa uskutočňuje pred nástupom do riadneho pracovného pomeru. Má aj špecifické inštitúcie - realizuje sa v tzv. duálnom systéme a je spojené s osobitným postavením pracovníka, ktoré sa nazýva "Auszubildende", čo sa dá voľne preložiť ako vzdelávaný. Prakticky je to vyššia forma či úroveň učňovského pomeru. Ďalšie profesiové vzdelávanie sa uskutočňuje zásadne až po absolvovaní základného profesiového vzdelávania, spravidla v závislosti na zaradení pracovníka, na požiadavkách na jeho kvalifikáciu, ale aj na základe jeho záujmov, snáh a cieľov atď. Obe oblasti profesiového vzdelávania navzájom súvisia a podmieňujú sa. Vychádza sa pritom zo záveru, že čím ďalej tým viac platí, že raz naučené už nestačí na celý život (kariéru). Základné profesiové vzdelávanie je preto orientované tak, že počíta s tým, že väčšina jeho absolventov bude pokračovať v ďalšom vzdelávaní, ktoré vychádza z toho, že jeho účastníci absolvovali základné profesiové vzdelávanie.

Základné profesiové vzdelávanie sa uskutočňuje v rámci tzv. duálneho systému, čo znamená, že sa na ňom vzájomne podieľajú špeciálna škola - "Berufsschule" a podnik. Tento systém výučby má svoje prednosti a nedostatky a aj v samotnom Nemecku sa o ňom v ostatných rokoch často diskutovalo, ba niekedy bol aj kritizovaný. Tento systém vzdelávania zatiaľ v žiadnej inej krajine okrem Nemecka neexistuje, hoci viaceré štáty sa pokúšajú podľa tohto vzoru upraviť svoje vzdelávacie systémy.

Väčšina pracovníkov nemeckých sporiteľní absolvuje základné profesiové vzdelávanie v odbore "Bankkaufmann", čo môžeme voľne preložiť ako bankový pracovník. K štúdiu tohto odboru sa prijímajú najmä absolventi reálnych škôl a gymnázií. Dĺžka štúdia je stanovená na tri roky, ale spravidla sa skracuje na 2 roky pre absolventov gymnázií a na 2,5 roka pre absolventov reálnych škôl. Počas tejto doby strávia "Auszubildende" zhruba štvrtinu času v škole a zvyšok na pracovisku. Školské vyučovanie zahŕňa dve skupiny predmetov: všeobecné predmety - nemecký jazyk, sociálne náuky, šport a telovýchova a posledný predmet je voliteľný: etika alebo náboženstvo, odborné predmety: ekonómia (náuka o hospodárstve), bankovníctvo a účtovníctvo. Vyučovanie v škole sa môže uskutočňovať dvojakým spôsobom. Pri prvom sa "Auszubildende" učia pravidelne každý týždeň jeden alebo viac

dní v škole a zvyšnú časť týždňa sú na pracovisku. Pri druhom absolvujú tzv. bloky výučby, v dĺžke 4 týždňov, potom sú napr. 8 týždňov v podniku a znovu sa vracajú na 4 týždne do školy atď. V podniku - v našom prípade v sporiteľni sa usilujú o to, aby "Auszubildende" počas doby základného profesiového vzdelávania prešli všetkými oddeleniami sporiteľne a absolvovali aj primeranú prax priamo na pobočke. Organizáciu tohto praktického výcviku majú na starosti personálne oddelenia. Na jednotlivých oddeleniach a pobočkách sa pre "Auszubildende" prideľujú vzdelávatelia ("Ausbilder"), ktorí majú nad nimi určitý patronát, pomáhajú im a hodnotia výsledky ich práce.

V priebehu štúdia, najčastejšie po ukončení prvého ročníka alebo na začiatku druhého, sa uskutočňuje čiastková skúška ("Zwischenprüfung"). Záverečná skúška sa robí pred komisiou Priemyslovej a obchodnej komory a pozostáva z predmetov, ktoré sa vyučovali na škole. Skúška má písomnú aj ústnu časť.

Malá časť "Auszubildende" v sporiteľniach absolvuje v rámci základnej profesiovej prípravy aj štúdium v iných odboroch. Najčastejšie ide o "Bürokaufmann" (voľne preložené kancelárska pomocníčka) a v poslednom čase aj "Kaufmann für Bürokommunikation" (voľne preložené pracovník pre kancelársku komunikáciu).

"Auszubildende" v sporiteľni počas štúdia dostávajú plat, ktorého výška závisí od ročníka štúdia (v prvom najnižší, v treťom najvyšší) a v odbore "Bankkaufmann" sa pohybuje okolo 1000 DM mesačne. Tento plat patrí medzi "Auszubildende" k najvyšším a v iných odboroch je značne nižší - až o 100 - 200 DM i viac. K tomuto platu môžu dostať ešte rôzne príplatky, ktoré sú taxatívne vymedzené, napr. za dosiahnuté výsledky pri čiastkovej skúške a pod. "Auszubildende" majú celý rad ďalších nárokov, napr. 6 týždňov dovolenky a iné.

V ostatných rokoch sa v rade sporiteľní venuje pozornosť aj vytváraniu vzťahu "Auszubildende" k pracovisku (corporate identity). Pripravujú sa pre nich vstupné kurzy, kde sa oboznamujú so sporiteľňou, jej poslaním, cieľmi, organizáciou, svojimi nárokmi, právami a povinnosťami a pod. V priebehu štúdia majú značný ohlas semináre, ktoré sú zamerané k sociálnej problematike - k otázkam komunikácie a vzťahov medzi spolupracovníkmi a pod. Niekedy sa pre "Auszubildende" organizujú aj spoločné športové a kultúrne akcie.

Ďalšie profesiové vzdelávanie v nemeckých sporiteľniach sa uskutočňuje na troch úrovniach:

- podnikovej - v jednotlivých sporiteľniach,
- regionálnej - v dvanástich krajinských sporiteľníckych akadémiách,
- ústrednej (celonemeckej) - Nemeckej sporiteľníckej akadémii.

Ďalšie profesiové vzdelávanie v nemeckých sporiteľniach sa všeobecne môže rozdeliť do dvoch veľkých oblastí.

Prvú predstavuje vzdelávanie (stupne vzdelávania), ktoré sa vyžadujú najmä v súvislosti s kariérou, postupom pracovníkov v hierarchii funkcií. Označuje sa ako "Aufstiegsweiterbildung". Druhú časť tvorí vzdelávanie, ktoré sa zameriava na rozširovanie, prehlbovanie a rozvíjanie poznatkov a vedomostí pracovníkov v odbornej, špecializovanej činnosti. Nazýva sa "Anpassungsweiterbildung".

"Aufstiegsweiterbildung" má tri stupne:

- kurz poradcov zákazníkov ("Kundenberaterlehrgang")
- odborný kurz ("Fachlehrgang")
- učebný inštitút ("Lehrinstitut").

Prvé dva stupne sa študujú na krajinských sporiteľníckych akadémiách a tretí na Nemeckej sporiteľníckej akadémii v Bonne. Zameranie týchto kurzov je všeobecné, s dôrazom na poznatky a vedomosti o sporiteľňovom (bankovom) managemente a prevádzke. Pozornosť sa venuje aj štúdiu sociálnych a humánnych aspektov činnosti sporiteľňových pracovníkov.

Sú vytvorené modelové osnovy, ale každá akadémia si ich môže upraviť. V konkrétnom obsahu a organizácii kurzov v jednotlivých akadémiách sú preto rozdiely.

Všeobecnou podmienkou pre zaradenie do "Aufstiegsweiterbildung" je absolvovanie základného profesiového vzdelávania v odbore "Bankkaufmann". Pokiaľ ho niektorý z pracovníkov sporiteľne neabsolvoval, má možnosť ukončiť doplňujúce diaľkové štúdium, na základe ktorého získa vzdelanie "Sparkassenkaufmann" a s nimi sa môže prihlásiť na ďalšie vzdelávanie v "Aufstiegsweiterbildung".

Absolvovanie kurzu pre poradcov zákazníkov je vlastne podmienkou pre vykonávanie samostatnej odbornej činnosti pracovníka. Pred nástupom do kurzu sa vyžaduje aspoň ročná prax v sporiteľni. Záujemcovia o štúdium spravidla musia absolvovať predbežné samostatné štúdium, ku ktorému dostanú študijné materiály. V rámci tohto štúdia vykonávajú písomné skúšky, ktoré organizuje krajinská sporiteľnícka akadémia. Na základe výsledkov týchto skúšok sú potom vyberaní účastníci kurzu.

Kurz má odporúčané 270-hodinové trvanie výučby. Štúdium v kurze sa orientuje na zvýšenie kvalifikácie v štyroch smeroch: odborná kvalifikácia, podnikateľská kvalifikácia, komunikačná kvalifikácia a všeobecná kvalifikácia.

Výučba má dve hlavné ťažiská: odborné sporiteľnícke predmety (vklady a pasívne obchody, úverovanie, cenné papiere, poisťovníctvo, stavebné sporenie, právne a daňové otázky, zahraničný obchod, spracovanie údajov, účtovníctvo, platobný styk, revízie,obchodná politika sporiteľne a pod.) a tréning správania a predaja (rétorika, základy psychológie predaja, stratégia vedenia rozhovoru, psychológia poradenstva, praktické precvičovanie rôznych situácií pri rozhovoroch, poradenstve atď.). Organizačne je výučba rozdelená do dvoch častí. Prvá má šesť týždňov a po nej nasleduje prax v sporiteľni. Pred nástupom do kurzu opäť absolvujú predbežné samostatné štúdium, ktoré trvá zhruba jeden rok. Toto štúdium je orientované na štyri predmety: ekonómia (náuka o národnom hospodárstve), náuka o podnikovom hospodárstve vrátane účtovníctva, právo a sporiteľničné obchody. Z týchto predmetov vykonávajú aj písomné skúšky, na základe výsledkov ktorých sa vyberajú frekventanti kurzu.

Odborný kurz má spravidla 670 vyučovacích hodín v trvaní 20 týždňov, ktoré sú opäť rozdelené do dvoch blokov. Prvý blok trvá 15 týždňov a je zakončený čiastkovou skúškou. V druhom bloku je možnosť vybrať si z dvoch špecializácií - trhová orientácia alebo štábna (vnútropodniková) orientácia. Prakticky sa však zvykne prihlasovať len na trhovú orientáciu.

Vyučujú sa nasledovné predmety: hospodárska a menová politika, náuka o podnikovom hospodárstve a organizácii (obchodná politika sporiteľní, sporiteľňový management, podnikové

hospodárstvo, sporiteľňové podnikové hospodárstvo, personalistika), právo (občianske právo, hospodárske právo, dane), sporiteľňové obchody (úvery, cenné papiere, majetkové poradenstvo, zahraničný obchod) a tréning riadenia a komunikácie.

Po záverečnej skúške obdržia absolventi titul "Sparkassenbetriebswirt" (voľne preložené sporiteľňový ekonóm). V súčasnosti má zhruba každý piaty pracovník sporiteľne ukončené vzdelanie na tomto stupni.

Učebný inštitút je určený pre vyšších riadiacich pracovníkov sporiteľní. Podmienkou prijatia je absolvovanie odborného kurzu, prax v sporiteľni (vítaná je riadiaca prax) a minimálny vek 25 rokov. V ostatnom čase sa aj na učebnom inštitúte odstúpilo od uskutočňovania tradičných prijímacích skúšok. Nahradzuje ich predbežné samostatné štúdium v trvaní 9 mesiacov, na konci ktorého sa uskutočňuje písomná skúška. Tí uchádzači, ktorí dosiahli najlepšie výsledky, sú pozvaní aj na ústnu skúšku a na základe výsledkov tejto skúšky sa vyberajú účastníci kurzu.

Štúdium na inštitúte trvá dva semestre, ktoré majú časovo podobný priebeh ako semestre na univerzitách v Severnom Porýnsku-Vestfálsku. Na vyučovaní sa zúčastňujú okrem učiteľov Nemeckej sporiteľníckej akadémie aj vedúci pracovníci jednotlivých sporiteľní a sporiteľňových a žírových zväzov ako aj učitelia z univerzít v Bonne a Koline.

Vyučuje sa zhruba 1000 hodín s dôrazom na predmety: sporiteľníctvo a úverovanie, ekonómia (náuka o národnom hospodárstve), náuka o podnikovom hospodárstve a organizácii, právo, management a tréning sociálneho správania. Ako voliteľný predmet sa vyučuje hospodárska angličtina. Na záver po úspešnom vykonaní skúšok dostanú absolventi inštitútu titul "Sparkassenbetriebswirt (dipl.)". Absolvovanie inštitútu je v podmienkach nemeckých sporiteľní rovnocenné s dosiahnutím vysokoškolského vzdelania. Dosiaľ absolvovalo toto štúdium viac ako 2 000 pracovníkov, ktorí zastávajú vrcholové riadiacie funkcie v sporiteľniach, krajinských bankách, krajinských stavebných sporiteľniach a iných inštitúciách sporiteľníckej organizácie.

V poslednom čase sa okrem riadneho štúdia kurzov rozširuje aj diaľkové štúdium. Diaľkové štúdium sa uskutočňuje prostredníctvom Nemeckej sporiteľníckej akadémie, kde je organizačný útvar, ktorý sa zaoberá len usporiadaním týchto diaľkových kurzov. V súčasnosti sa organizujú 3 druhy kurzov: "Bannkkaufmann", ktorý môže mať dlhú (riadnu) alebo skrátenú formu; "Sparkassenfachlehrgang", čo je odborný kurz. Pre štúdium sú spracované rozsiahle metodické pokyny a študijná literatúra s praktickými úlohami, ktoré musia účastníci kurzu písomne vypracovať. Pri spracovávaní úloh pôsobia aj tzv. mentori, ktorí ich aj vyhodnocujú. Výsledky sa potom zasielajú do akadémie v Bonne, kde sa centrálne spracovávajú a evidujú.

V niektorých krajinských akadémiách sa uskutočňuje tiež diaľkové štúdium, ale len v odbore "Sparkassenkaufmann". Niekedy sa označuje aj ako "Einführungslehrgang" (vstupný alebo úvodný kurz), ktorý má umožniť získať základné profesiové bankové vzdelanie tým pracovníkom sporiteľne, ktorí v základnom profesiovom vzdelávaní neabsolvovali odbor "Bankkaufmann" a majú záujem zapojiť sa do štúdia kurzov v rámci **"Aufstiegsweiterbildung"**.

"Anspassungeweiterbildung" sa uskutočňuje predovšetkým formou odborných seminárov, ktoré organizujú jednotlivé akadémie, popr. aj väčšie sporiteľne. Semináre sa dajú klasifikovať podľa dvoch základných kritérií:

- podľa miesta organizovania (semináre organizované na komunálnej úrovni vo veľkých sporiteľniach, semináre organizované krajinskými akadémiami a semináre organizované Nemeckou sporiteľníckou akadémiou, pričom sa dá povedať, že čím na vyššej úrovni sa seminár organizuje, tým náročnejší a zložitejší je aj jeho obsah),
- podľa obsahového zamerania, kde sú najrozšírenejšie semináre z oblasti úverovania, zahraničného obchodu, organizácie, controllingu, marketingu, spracovania a prenosu údajov, využívania osobných počítačov, personalistiky, majetkového poradenstva, revízií, tréningu predaja, vedenia spolupracovníkov a pod.

Špeciálne len na Nemeckej sporiteľníckej akadémii sa organizujú aj semináre pre vrcholových riadiacich pracovníkov. Sú orientované predovšetkým na oblasť managerských činností, podnikového hospodárstva a organizácie, tréningu správania a pod.

Dĺžka trvania seminárov je rôzna. Najčastejšie to sú 2 až 3 dni, niekedy i o niečo viac. Občas sa organizujú aj dlhodobejšie semináre, a to tzv. "sendvičovým spôsobom". Seminár je zameraný spravidla na konkrétny problém niektorej sporiteľne napr. v oblasti marketingu alebo public relations. Prvá časť seminára môže mať 1 týždeň a je orientovaná na teoretické základy skúmaného problému. Po tomto odchádzajú účastníci na svoje pracoviská a problém študujú. Po určitom čase - niekoľkých týždňoch - nasleduje druhá časť seminára v trvaní 2 týždňov, kde sa prakticky analyzuje postavený problém v konkrétnych podmienkach. Môžu sa robiť prieskumné akcie, ankety, rozhovory a pod. Potom sa opäť odchádza na pracoviská a po niekoľkých týždňoch sa vrátia účastníci na záverečnú týždňovú časť seminára, kde predložia spracované analýzy (expertízy), ktoré sa obhajujú a posudzujú. Tieto materiály sa pripravujú v určitých skupinách, takže na záver má sporiteľňa, ktorá takýto problém zadala k dispozícii 3 či 4 a aj viac návrhov a odporúčaní ako ho riešiť.

Pre ilustráciu uvediem, že v roku 1991 len jedna z krajinských sporiteľníckych akadémií - Bavorská - zorganizovala približne 360 rôznych seminárov k 150 témam a zúčastnilo sa na nich vyše 6000 pracovníkov sporiteľní.

Z hľadiska foriem poskytujú semináre v podstate nevyčerpateľné možnosti. Dbá sa predovšetkým na to, aby semináre boli aktuálne a netradičné, aby aktivizovali pracovníkov, inovovali ich myslenie aj štýl práce. Na odborných seminároch sa zúčastňuje okolo 20 ľudí. Ak je o niektorý seminár medzi pracovníkmi sporiteľní väčší záujem, seminár sa podľa potreby aj viackrát zopakuje.

Táto časť ďalšieho profesiového vzdelávania v nemeckých sporiteľniach nemá pevne stanovené organizačné pravidlá. Je postavená na leitmotíve potreby neustáleho vzdelávania pracovníkov, rozširovania, prehlbovania a rozvíjania odborných poznatkov a vedomostí, doplňovania a inovácie kvalifikácie. Odborné semináre často slúžia aj na prípravu organizačných zmien v sporiteľniach v súvislosti so zavádzaním novej techniky, nových služieb a pod. Preto nie je určené, ktorý pracovník, koľko a akých vzdelávacích akcií by mal za určité obdobie navštíviť. Vzdelávacie

inštitúcie v nemeckých sporiteľniach periodicky (spravidla raz za rok) spracovávajú ponuku seminárov pre svojich pracovníkov. Táto ponuka vychádza z dôkladného poznania úrovne kvalifikácie pracovníkov a z potrieb jej rozvoja ako aj z potrieb rozvoja celej sporiteľníckej organizácie. Vzťah pracovníkov k ďalšiemu vzdelávaniu sa zakladá na ich vlastnom záujme oboznamovať sa s novými poznatkami a využívať ich vo svojej práci. Práve vlastný záujem pracovníkov je výrazným činiteľom neustáleho rozvoja ďalšieho profesiového vzdelávania v nemeckých sporiteľniach.

Špecifickú časť vzdelávania pracovníkov nemeckých sporiteľní predstavuje tzv. program tréningu absolventov vysokých škôl, ktorí nastupujú do sporiteľní ("Traineeprogram"). Ide o špeciálne zostavený súbor akcií, ktoré majú umožniť vysokoškolákom čo najlepšiu pracovnú adaptáciu a využitie ich kvalifikácie.

Celkový počet absolventov vysokých škôl medzi pracovníkmi nemeckých sporiteľní predstavoval v roku 1990 3,4 %, pričom relatívne najviac pôsobili na pracoviskách sporiteľňových a žírových zväzov a v krajinských bankách a žírových centrálach. Za veľmi dôležitý prvok v personálnom rozvoji sporiteľní a vo vytváraní ponuky pracovných miest sa dnes považuje práve vytváranie väčšieho priestoru pre pôsobenie absolventov vysokých škôl.

Pri zostavovaní programu tréningu pre absolventov vysokých škôl sa považuje za najväčšiu prioritu flexibilita, ktorej prostredníctvom sa má dosiahnuť čo najväčšie zohľadnenie typu a úrovne vzdelania vysokoškoláka, ako aj jeho praktických skúseností. Stáva sa totiž, že aj absolvent vysokej školy má ukončené základné profesiové vzdelanie "Bankkaufmann" a s problematikou sporiteľní (bankovníctva) môže byť do určitej miery už oboznámený.

Program tréningu má spravidla 12 až 24 mesiacov a môže byť orientovaný buď všeobecne (prierezovo oboznámi vysokoškoláka s celou šírkou činnosti sporiteľne) alebo špecializovane (na vybranú oblasť, v ktorej sa predpokladá jeho pôsobenie - napr. cenné papiere, úverovanie a pod.). Program zvykne byť s jeho účastníkom osobne dohovorený. Cieľom tréningu je spojiť teoretické poznatky a vedomosti vysokoškoláka s jeho budúcou praktickou činnosťou. Absolventom vysokých škôl sa v rámci programu ponúka aj rad vzdelávacích akcií v krajinských sporiteľníckych akadémiách, ktoré im umožnia dôkladnejšie sa oboznámiť so špecifikou činnosti sporiteľne prostredníctvom rôznych seminárov, workshopov, hier, riešenia modelových situácií a prípadových štúdií a pod.

Celý systém vzdelávania v nemeckých sporiteľniach je založený na tom, že rozvoj vzdelávania je predpokladom personálneho rozvoja sporiteľní a personálny rozvoj napomáha organizačnému rozvoju sporiteľní, zdokonaľovaniu ich činnosti, účinnejšiemu pôsobeniu na trhu. Pri koncipovaní vzdelávania sa dbá na jeho komplexnosť. Obzvlášť výrazne vystupuje do popredia úsilie o výučbu najnovších poznatkov a ich spojenie s praktickou činnosťou sporiteľní a o vizuálne prostriedky, výpočtová technika a pod.). Obdobne mimoriadny dôraz sa kladie na samostatnosť a aktivitu účastníkov vzdelávania. Významnú zložku rozvoja vzdelávania predstavuje aj bohatá produkcia študijných materiálov z Nemeckého sporiteľníckeho vydavateľstva ("Deutsche Sparkassenverlag") v Stuttgarte.

Vzdelávanie pracovníkov v nemeckej sporiteľňovej organizácii majú na starosti dva typy útvarov (pracovísk):

- personálne oddelenia v jednotlivých sporiteľniach, kde pôsobia aj špecialisti pre otázky vzdelávania,
- sporiteľnícke akadémie, ktoré pôsobia na úrovni oddelení jednotlivých sporiteľňových a žírových zväzov.

Špecifickú skupinu pracovníkov, ktorí sa podieľajú na vzdelávaní v nemeckých sporiteľniach predstavujú externí lektori z radov pracovníkov sporiteľní, ktorí sa členia do dvoch skupín: docenti a tréneri. Problematika pracovníkov vo vzdelávaní v nemeckých sporiteľniach je tak rozsiahla a zložitá, že sa do nej nebudeme púšťať a radšej jej venujeme v budúcnosti samostatný príspevok.

Záverom by som uviedol, že v Nemecku je málo organizácií, ktoré venujú rozvoju vzdelávania svojich pracovníkov tak dôkladnú a systematickú starostlivosť ako sporiteľňová organizácia. Táto starostlivosť je všeobecne známa, oceňuje sa a pre sporiteľňu sa aj vypláca. Napriek tomu sa táto oblasť stále inovuje a rozvíja.

Svedčí o tom aj skutočnosť, že sa nezakrývajú oči pred rôznymi problémami a diskutuje sa o nich. Riešenie problémov nie je uzavreté, ale pristupuje sa k nim flexibilne a rôznymi spôsobmi. Preto pred pozorovateľom stojí dynamický model, v ktorom sa objavujú rôzne prístupy, hovorí sa o ňom rôznymi pojmami, ktoré umožňujú reagovať na konkrétne otázky. Myslím si, že stojí za to poučiť sa a čerpať zo skúseností nemeckých sporiteľní v oblasti vzdelávania aj pri konštituovaní systému vzdelávania v slovenskom bankovníctve.

Použitá literatúra:

G. Ashauer et al.: Fachbegriffe der Berufs - und Wirtschaftspädagogik.
Deutscher Sparkassenverlag, Stuttgart 1990

Berufsziel: Bankkaufmann/Bankkaufrau. Ihre Ausbildung in der Sparkassen - Finanzgruppe.
Deutscher Sparkassenverlag, Stuttgart 1990

Ausbilder Taschenbuch 1992.
Deutscher Sparkassenverlag, Stuttgart 1991

Den Erflog vorbereiten. Aus- und Weiterbildung in der Sparkassen Organisation.
Deutscher Sparkassenverlag, Stuttgart 1992

Geiger, H.: Die deutsche Sparkassenorganisation.
Deutscher Sparkassenverlag, Stuttgart 1992

Wenn´s um Karriere geht: Sparkasse. Start- und Aufstiegschancen für Hochschulabsolventen in der Sparkassenorganisation.
Deutscher Sparkassenverlag, Stuttgart 1992

Wienkelmann, D.: Praxis beruflicher Bildung.
In: Zeitschrift für Berufs- und Wirtschaftspädagogik, 85. Band, Heft 8 (1989), S. 715 - 724

Poznámky o jazyku v oblasti bankovej činnosti

Azda ani niet takej činnosti, ktorá by sa zaobišla bez pomôcok či nástrojov. V zásade ich možno rozdeliť do dvoch skupín. V prvej sú nástroje univerzálne, teda také, ktoré potrebujeme pri každej činnosti. Možno povedať, že sú všeobecne potrebné a v súčasnosti priam nenahraditeľné. V tej druhej sú špecifické alebo špeciálne, ktoré sú sice tiež potrebné, no sú nahraditeľné a využívajú sa v osobitných profesiách alebo dokonca pri osobitných úkonoch pracovného procesu.

Ak sa z tohto hľadiska pokúsime skúmať bankovú činnosť, zistíme, že sa v nej používajú univerzálne a špecifické nástroje. Medzi tie univerzálne nástroje sa bezpochyby na prvé miesto zaradil jazyk. Ľudstvo si ho počas svojho vývinu postupne vytvorilo ako nástroj dorozumenia. Jeho prostredníctvom si vzájomne tlmočí poznatky, skúsenosti a aj úpravy na vykonanie pracovných povinností. Preto najmä tieto úpravy musia byť také, aby nestratili svoju záväznú komunikačnú jednoznačnosť, presnosť a hospodárnosť. To znamená, že treba dbať na kvalitu jazykového prejavu z hľadiska jeho obsahu, aby nedošlo k odlišnému vysvetľovaniu jeho významu.

Problémy vzniknú vtedy, keď prichádzame do styku s vecou alebo javom, s ktorými sme sa doteraz nestretli a nemáme preň ani pomenovanie. Ťažkosti pôsobia aj nenáležité výrazy, ktoré narúšajú plnenie funkcií bankového jazyka. Keď prijímateľovi úpravy nie je jasný vecný význam odborného termínu alebo skupiny slov, stráca informácia hodnotu, resp. priam mätie. V takýchto prípadoch stojíme teda pred úlohou jednak nájsť vždy také pomenovanie, ktoré by bolo v súlade s vecou (javom), vystihovalo by jej podstatu a využívalo by slovotvorné prostriedky (platné zákonitosti) nášho spisovného jazyka, jednak skultivovať náš bankový jazyk tým, že ho zbavíme nenáležitých výrazov a iných jazykových defektov. Zvládnutie týchto dvoch úloh má preto veľký význam, lebo v bankovom jazyku je relatívne vysoká frekvencia odborných termínov neraz najrôznejších úsekov ľudskej činnosti.

Nie je to ľahký cieľ. Ideálne by bolo, keby sa hneď od vstupu nášho bankovníctva do novej etapy zabezpečoval v úzkej spolupráci bankových odborníkov a jazykovedcov. Bankoví odborníci by mali ostražito sledovať vývoj bankového jazyka, navrhovať v ňom konkrétne zmeny a jazykovedci by ich mali hodnotiť z hľadiska požiadaviek jazykovej kultúry. Používanie náležitých výrazov a uvádzanie nových výrazov do života by malo vždy byť v súlade so sústavou bankových pojmov, aby sa nenarušila stavba jazyka a nové výrazy sa mohli kodifikovať ako spisovné. Spolupráca by sa mala pri riešení tohto závažného problému opierať nielen o bankové archívy, literárne (najmä odborné) odkazy z najstarších čias a o nároky z hľadiska najnovších vývojových tendencií v bankách vyspelých krajín, ale aj o poznatky jazykovedcov o vývine slov a hláskotvorných systémov v jednotlivých krajinách sveta. Z tohto hľadiska sú osobitne dôležité najmä dva faktory.

Prvým je poznatok, že názov novovytvorenej či novozniknutej veci nikdy nebol umelo vytvorený kombináciou existujúcich hlások v danom jazyku, ale že sa na pomenovanie novej veci použila už existujúca lexikálna jednotka. Malo ňou byť domáce slovo alebo slovo prevzaté z iného spoločenského a jazykového prostredia.

Druhou zákonitosťou pri pomenúvaní vecí alebo vzniknutých javov je rozširovanie a prenášanie významu existujúcich názvov. Toto rozširovanie (niekedy aj zužovanie) a prenášanie významu sa deje na základe vonkajšej podoby už existujúcej a novovytvorenej veci alebo na základe inej logickej súvislosti.

Tieto zákonitosti si najlepšie možno vysvetliť na konkrétnych príkladoch z bankového života. Vieme, že slovo banka má svoj pôvod v Taliansku. Pôvodne znamenalo lavicu (banco). Na nej sedávali v stredoveku na trhoch ti, čo sa zaoberali vykonávaním peňažných operácií (napr. zmenárníci). Výraz sa ujal – v podstate na celom svete – a aj dnes sa používa na pomenovanie takých ustanovizní, ktoré organizovali depozitnú a úverovú činnosť a sprostredkúvali platby.

Význam slova banka je všeobecný a široký. Súvisí to s okolnosťou, že nejde o pomenovanie jednotlivej konkrétnej veci (vlastnosti alebo deja), ale je pomenúvaním istej veci vo všeobecnosti. Slovom banka, ak ňou myslíme určitú konkrétnu banku (napr. Národnú banku Slovenska, Všeobecnú úverovú banku, a. s.), označujeme hociktorú banku na svete v minulosti, prítomnosti i v budúcnosti, a to bez ohľadu na špecializáciu jej pôsobnosti. To znamená, že slovo banka má veľký rozsah vecného významu, lebo má také obsahové prvky, ktoré platia pre každú banku. Ak chceme bližšie určiť pôsobnosť banky, musíme slovo banka doplniť o ďalšiu informáciu (napr. emisná banka, obchodná banka, priemyselná banka...)

Od slova banka je odvodené aj slovo bankár. V jeho obsahu je zakotvený aj vlastnícky vzťah k banke. Bankár je teda súkromný majiteľ banky, v ktorej má zamestnaných pracovníkov. Týchto pracovníkov už nemôžeme nazývať „bankármi", lebo nie sú jej vlastníkmi, iba v nej pracujú. Pre tento odlišný vzťah sa lepšie hodí názov bankovník. Ide o novotvar, ktorý sa zatiaľ nedostal do Slovníka slovenského jazyka. To, pravda neznamená, že je nesprávny. Je utvorený podľa platných slovotvorných noriem. Slovo bankovník patrí do reťazca banka – bankový – bankovníctvo – bankovník. Rozlišovať slová bankár (majiteľ banky) a bankovník (radový pracovník banky) by sme mali aj preto, aby sme sa vo vzťahu k cudzine vyhli prípadnému nedorozumeniu.

Slovo bankovník v súčasnosti nahrádzame opisom bankový úradník alebo bankový pracovník (v nemčine Bankbeamten alebo Bankangestellten). Ten prvý vykonáva bankovú agendu a ten druhý plní úlohy, ktoré nie sú typicky bankové, majú všeobecný charakter (napr. telefonistky, vrátnici, vodiči áut a pod.). Bankový úradník má pomenovanie podľa svojho pracovného zaradenia (pokladník, zmenárník a pod.).

Ľudia niekedy hovoria aj o sporiteľni

ako o banke. Úradník sporiteľne sa nazýva sporiteľník a nie sporiteľničiar. Totiž pri názve sporiteľničiar sa ukazuje logickejšie postupovať analogicky ako pri názve bankovník, t. j. rešpektovať fakt, že už jestvuje názov odboru sporiteľníctvo; tento názov odboru predpokladá pomenovanie osoby sporiteľník, nie sporiteľničiar (pozn. redakcie).

Popri bankovníkovi a sporiteľníkovi sa v bežnej reči stretávame aj so slovom peňažník. Za peňažníka pokladáme takého pracovníka, ktorý pôsobí vo finančnej a úverovej sústave, ale aj vo finančnej oblasti podnikovej sféry a iných ustanovizniach. Širší pojem predstavuje finančník, čiže taký pracovník, ktorý sa zaoberá financiami. S podobným problémom sa stretávame aj pri pomenovaní, resp. správnom rozlíšení termínu pokladňa a pokladnica. Ide o komplikovanú otázku rovnako ako pri dvojici bankár a bankovník), lebo významový rozdiel týchto termínov sa ešte len začína ustaľovať. Pracovníci banky by mali tento proces urýchliť tak, že termínom „pokladňa" by sa pomenúvala konkrétna vec (trezor, skriňa alebo kus nábytku, do ktorého sa ukrývajú peňažné hotovosti), zatiaľ čo termínom „pokladnica" miestnosť alebo inštitúcia, v ktorej sú trezory, pokladne. (Pri dvojici pokladňa-pokladnica ide o pokus uplatňovať názov s príponou -ňa na pomenovanie veci a názov s príponou -nica na pomenovanie inštitúcie. Takéto rozlišovanie je možné, otázka však je, či sa podarí vniesť do praxe. Napr. pokus s rozlišovaním dvojice šatňa – šatnica nebol úspešný – pozn. redakcie).

V tejto súvislosti sa žiada spomenúť aj problém, ktorý sa v našom bankovom jazyku dosť často opakuje. Súvisí s používaním slova „hotové peniaze". Hovorí sa, že rukami pracovníkov banky prechádza denne veľa „hotových" peňazí. Hoci sa bežne hovorí: „Kúpiť za hotové", v odbornom jazyku (bankový jazyk je odborný) treba diferencovať prídavné meno „hotový" vo význame výrobne dokončený (napr. Slovenské peniaze zatiaľ nie sú hotové.) s prídavným menom „hotovostný" vo význame „existujúci v hotovosti", napr. v bankových trezoroch. Hotovostné peniaze sú teda tie, ktoré sa vyplácajú z ruky do ruky, a nie prevodom z účtu na účet. O správnosti takéhoto diferencovania uvedených prídavných mien svedčí aj termín „bezhotovostný platobný styk".

Do skupiny nenáležitých výrazov bankového jazyka patria aj násilne a pohodlne prevzaté cudzie slová s odôvodnením, že sú poslovenčené. Oddá sa pripomenúť aspoň niektoré z nich. Napr. české výrazy „dílčí a tvůrčí" používame ako dielčí a tvorčí, hoci po slovensky je správne čiastkový a tvorivý. Veľmi sme sa zaľúbili do slova „dopad" aj v takých súvislostiach, kde slovenčina používa správne (vplyv, účinok, dôsledok). Zabudli sme, že dopad je posledná fáza padania (napr. uhol dopadu, dopad slnečného lúča). Ešte vždy sa „jednáme", hoci správne má byť ide o alebo v iných súvislostiach dohovoriť sa, rokovať, viesť rozhovor, diskusiu.

Jazyk ako spoločenský jav nie je čosi neživé. V našom bankovom jazyku je veľa prevzatých slov v platnosti odborných termínov. Pripomeňme si aspoň niektoré z nich na oživenie pamäti. Sú to napríklad akcia, akreditív, aktíva, ážio, bilancia, burza, clearing, kredit, debet, depozit, dividenda a pod. Zatiaľ nemáme za ne náhradu, musíme ich používať. Neodpustiteľné však je, keď používame nenáležité a cudzie termíny, hoci máme za ne rovnocennú náhradu.

Rudo Návrat

Obsah:

Pomoc VÚB, a. s., pôdohospodárom (Justína Singhoferová) ● **Prečo je potrebný bankový dohľad** (Ing. Štefan Galbáč) ● **CBA ponúka služby aj Slovensku** (Ing. Miroslav Malík) ● **BANQUE PARIBAS v Bratislave** (Mgr. Soňa Babincová) ● **Randevue sporiteľní** (PhDr. Eva Sisková) ● **Systém ABO v NBS** (Ing. Juraj Ondriš) ● **Finančný trh a jeho segmenty** (Ing. Božena Hrvoľová, CSc.) ● **Je BIATEC právom na novej slovenskej minci?** (PhDr. Eva Koľníková, DrSc.) ● **Pripravujú odborníkov** ● **Pozvanie do Múzea Maďarskej národnej banky v Budapešti** (Ing. Zbyšek Šustek, CSc.) ● **Vzdelávanie pracovníkov nemeckých sporiteľní** (Doc. PhDr. František Škvrnda, CSc.) ● **Poznámky o jazyku v oblasti bankovej činnosti** (Rudo Návrat)

BIATEC
odborný bankový časopis

Máj 1993

Vydavateľ:
Národná banka Slovenska

Redakcia:
Mgr. Soňa Babincová, šéfredaktorka
Katarína Krošláková, výtvarná redaktorka

Adresa redakcie:
Národná banka Slovenska
redakcia BIATEC
Štúrova 2
818 54 Bratislava

tel.: 07/319 2307
fax: 07/319 2561

Bežný účet NBS Bratislava
916-67288-002/0720
Ročné predplatné 72 Sk

Tlač a distribúcia:
VORX
Iljušinova 2
851 01 Bratislava

Termín odovzdania rukopisov: 13. 5. 1993
Dátum vydania: 27. 5. 1993

„Podávanie novinových zásielok povolené Riaditeľstvom pôšt Bratislava, pod. č. 830 zo dňa 16. 3. 1993"

Na obálke záber z clearingového zúčtovacieho centra Slovenska.
Foto: Július Ásványi

Registračné číslo:
MK SR 698/92